BERGARA®
OUR BARRELS MAKE THE DIFFERENCE
B-14R
RIMFIRE
SERIES RIFLES
INSTRUCTION AND SAFETY MANUAL
MANUAL DE INSTRUCCIONES Y SEGURIDAD
GEBRAUCHSANWEISUNGEN UND SICHERHEITSHANDBUCH
MANUEL D'INSTRUCTION ET DE SÉCURITÉ

B-14R

CONTENTS

EN

1. Introduction 4
2. General safety 5
3. Safety considerations for all firearms 6-7
4. Before firing the rifle 7
5. Loading ammunition into a detachable magazine 8
6. Functioning of detachable magazine system 8
7. Firing the rifle 8-9
8. Removing a bullet stuck in the bore 10
9. Trigger pull adjustment 10
10. Field strip 11
11. Cleaning and maintenance 12-13
    - Barrel 12-13
    - Receiver and bolt 13
    - Stock and forend 13
12. Storage 14
13. B14 HMR Stock 15
14. B14 HMR Exploded drawing 16
15. B14 HMR Parts schematic description 17
16. Warranty 18

1. INTRODUCTION

EN

Thank you for buying a Bergara B14R bolt action rifle.

We hope that this firearm is up to your expectations, serves you as intended and gives you years of satisfaction.

Please read this manual. There are many features that the user must familiarize with to safely use this firearm.

The future of shooting sports depends on you.

Accidents, misuse of firearms etc. are portrayed as reasons to ban shooting sports in general and firearms in particular. Please be responsible, promote safety and listen to safety advices from other fellow shooters.

If after reading the instructions, warnings and risks detailed in this manual you are not ready to accept the responsibility involved in handling and shooting a firearm safely, return the gun to where you bought it.

The entire manual should be taken into account for the safe use of the firearm.

2. GENERAL SAFETY

EN

10 Safety rules for handling your firearm

1. Always keep the muzzle pointed in a safe direction, even when the rifle is unloaded.
2. Be sure of your target and of what is behind it before aiming at anything.
3. Never trust the mechanical safety catch of a firearm.
4. The firearm must be unloaded until the moment of use.
5. Always use eye and ear protection.
6. The barrel must be free from any obstruction before loading and firing.
7. Handle every firearm as if it were loaded.
8. Store firearms and ammunition separately and in an enclosed, locked area.
9. Avoid the consumption of alcohol and drugs before and while using a firearm.
10. Do not alter or modify your firearm. Make sure your firearm is serviced regularly by a competent gunsmith. Make sure all the parts are working properly before each use.

WARNING: *This product can expose you to chemicals including lead, which is known to the State of California to cause cancer and birth defects or other reproductive harm.*

For other information go to: ***www.P65Warnings.ca.gov***

- Never smoke while you are shooting or handling a firearm or related material. The ashes or sparks can ignite the gunpowder or cartridges, causing personal injury or death.
- Always use eye protection. It is possible that sparks fly from the breech or the muzzle when we use a rifle.
- Always check the rifle before using it to ensure it is in good working order. Test the trigger and the release system carefully before loading. Make sure that the barrel is not obstructed. Any obstruction can cause the barrel to rupture, resulting in serious injury or death.
- Never load a firearm until you are ready to shoot. You must remove the cartridge when walking, climbing trees or fences, passing the firearm from one person to another, jumping a wall or fence, etc.
- Never lean a firearm against a wall, a tree, a vehicle or any other surface. If a loaded firearm falls it may cause the weapon to accidentally fire, causing serious injury or death.
- Never transport a loaded firearm in any type of vehicle. The firearm is considered to be loaded all the while that the cartridge remains in the chamber.
- Never store a loaded firearm. The firearm must be unloaded and cleaned before any type of storage.
- Never load a firearm without first ensuring that the barrel is clean and unobstructed. If the firearm falls to the floor by accident, check that the barrel has not become obstructed.
- Be very careful when hunting from a position in a tree. If a loaded firearm accidentally falls it may cause the weapon to fire, causing serious injury or death. Make sure the firearm is unloaded before climbing up or down from a tree.
- Never trust the mechanical safety catch! Mechanical devices can and do fail. Firearms must always be handled as if they were ready for shooting, regardless of the position or the mechanical condition of the safety catch.
- Always follow the proper cleaning procedures. Shooting a firearm that is poorly maintained or corroded can lead to dangerous pressure and/or cause the barrel to explode, causing serious injury or death.
- Never point the barrel at anything you do not wish to see damaged. When carrying the firearm on your shoulder, make sure that the barrel is pointing upwards.

3. SAFETY CONSIDERATIONS FOR ALL FIREARMS

- Never try to modify the inner parts of your firearm. Doing so may cause a dangerous situation, provoking an accidental discharge of the weapon and causing serious injury or death. These alterations will generally void the warranty.
- Never leave the firearm unattended or in the reach of children. In some countries it is punishable by law.

4. BEFORE FIRING THE RIFLE

Familiarize yourself with the rifle. Learn how it works and how to use it without ammunition.
Recommendations before using the rifle:

- The rifle comes packed with the bolt detached from the action. Before assembling the bolt, check that the rifle is not loaded, i.e. that there is no casing in the chamber or obstruction in the bore.
- Make sure that there is no cartridge in the magazine.
- Clean the bore of the barrel as shown in the section on “cleaning and maintenance”.
- Wipe off the excess oil from the receiver area as well as the bolt body.
- Insert the bolt into its action as shown under “dismantling of the firearm components for cleaning purposes” in this manual.
- After completing the above steps, you can load the firearm as shown in the following section of this manual.

Safety advice:
Double check that the ammunition being loaded is the correct type. The barrel of the rifle has the caliber marked on the side. Shooting ammunition of a different caliber to that marked on the barrel is very dangerous and can cause very serious accidents.

5. LOADING THE AMMUNITION INTO A DETACHABLE MAGAZINE

Load the magazine from the upper side with the corresponding ammunition. Push the cartridge down ***(Fig.4.1)*** and once it leans on the front side of the magazine slide it back ***(Fig. 4.2)***.

The capacity of the magazine is 10 cartridges.

Functioning problems may happen if these steps are not followed.

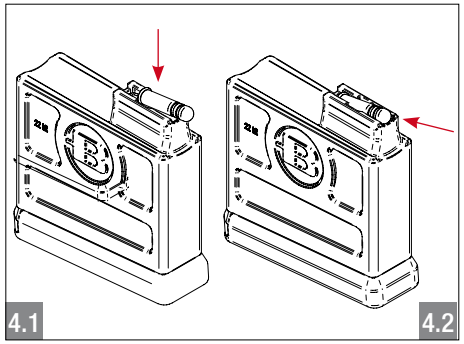

6. FUNCTIONING OF DETACHABLE MAGAZINE SYSTEM

To install the magazine push it to the top, inside the trigger guard, being the ammunition side up. ***(Fig. 5.1)***

To release the magazine pull the lever located on the front side of the trigger guard. ***(Fig. 5.2)***

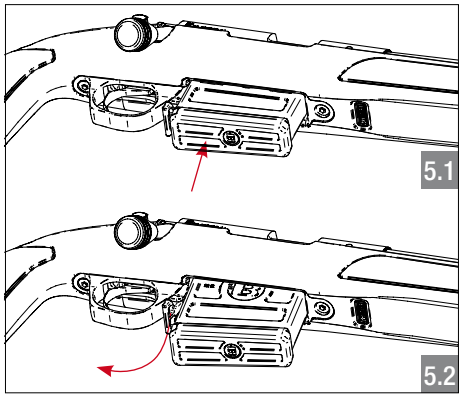

7. FIRING THE RIFLE

- Remove the bolt and make sure the firearm is not loaded. Also verify that nothing is obstructing the bore.
- The safety catch cannot be activated if the bolt handle is in the down position and the firing pin is not cocked. Having lifted the bolt handle you can now activate the safety catch of the rifle. Therefore, put the safety catch on once the bolt handle is up and before inserting a bullet into the chamber. The rifle is put into the safe position by pulling the safety catch back, towards the white dot. ***(Fig. 6.1)***

7. FIRING THE RIFLE

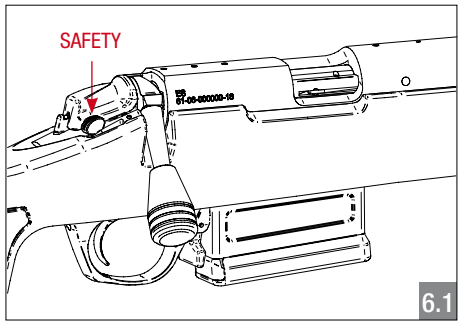

Safety advices:

When you load the firearm make sure you have lowered the bolt handle until it stops.

If you close the bolt and the cocking indicator does not protrude, do not use the rifle. Take the firearm to a qualified gunsmith or contact ***Bergara Customer Service.***

- Close the bolt. Check the red cocking indicator. ***(Fig. 6.2)***

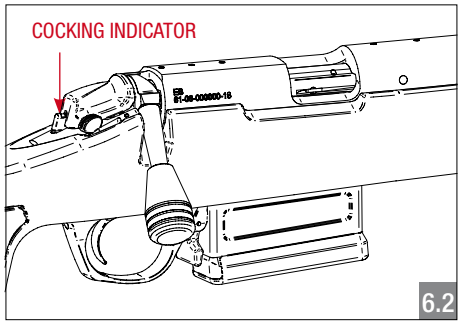

Safety advices:

If on pulling the trigger of a loaded firearm the rifle does not fire, point the rifle in a safe direction and wait 30 seconds before opening the bolt. The bolt must be opened very carefully.

If you suspect you have a low powered or defective cartridge and that the bullet has not left the barrel, remove the bolt and check it. This situation can occur because the gunpowder has deteriorated, does not burn or only partially burns. Take the rifle to a qualified gunsmith or contact ***Bergara Customer Service.***

- Once fired, open the bolt, pull back until it stops, then push forward and close the bolt. Make sure the rifle ejects the used cartridge. It is important to pull the bolt all the way back and not short cycle or this could jam the firearm.
- To empty the ammunition from the firearm, open the bolt and pull it fully to the rear.
- Ensure the chamber is empty by visually and physically checking the chamber for cartridges.

8. REMOVING A BULLET STUCK IN THE BORE

Safety advice:

Do not attempt to remove the bullet that is stuck by firing again, because the pressure created can destroy the firearm injuring the shooter. Take the rifle to a qualified gunsmith or contact ***Bergara Customer Service.***

EN

9. TRIGGER PULL ADJUSTMENT

The B14R features a fully adjustable trigger mechanism.

The trigger pull is preset at the factory at about 1.7 kg (3.7 lbs.) The possible adjustment is between 1.3 and 2 kg (2.8 - 4.4 lbs).

Safety advices:

Do not change the trigger mechanism for one made by another manufacturer. It may fit in your firearm but it may not work properly, causing it to be unsafe. The replacement of the firing mechanism voids the warranty.

The trigger must be adjusted by a qualified gunsmith or the factory only.

- To access the adjustment screw you will have to remove the stock. To do this, remove the magazine and unscrew the screws of the trigger guard. ***(Fig. 8.1)***

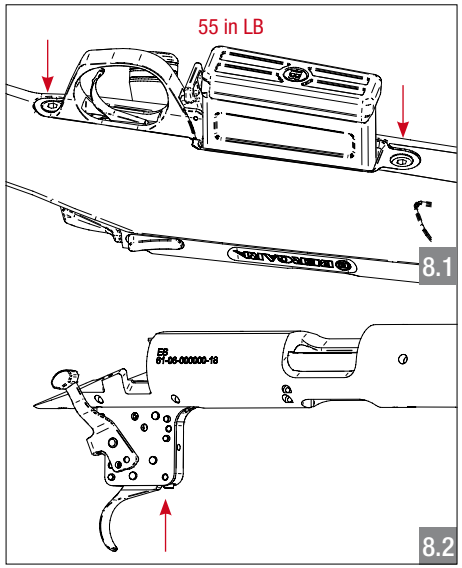

- The adjusting screw for trigger pull ***(Fig. 8.2)*** adjusts the force required to pull the trigger.

Safety advice:

A trigger that is too light can cause an accidental discharge.

10. FIELD STRIP

To dismantle the gun for cleaning or inspection, take the following steps ***(Fig. 9.1):***

- Unload the rifle by the detachable magazine.
- Position the bolt about 25 mm (1 inch) before the stop.
- Push the release of the retractable stop and remove the bolt.
- Verify there is no cartridge in the chamber or the bore by inspecting the chamber.

To assemble the rifle ***(Fig. 9.2):***

- Press the bolt release and insert the bolt. Rotate the bolt until it aligns with the channel.
- Make sure that the floorplate is closed, if not, close it.

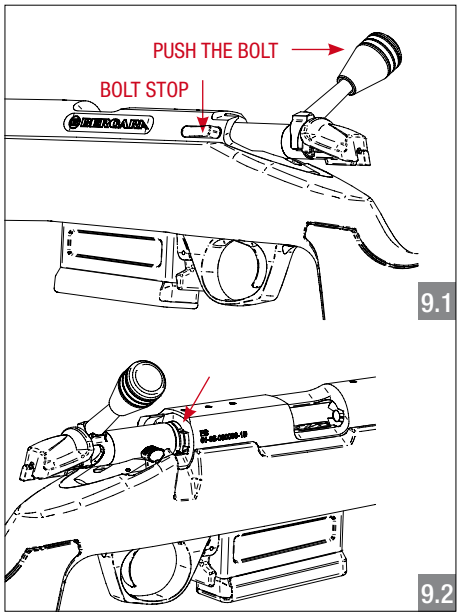

EN

In general, the rifle is easy to maintain. In this section you will find all the information required to keep the rifle in good shape. We recommend that you clean the following parts regularly, especially after a day of hunting or on the shooting range (always refer to the instructions provided by the manufacturer of the chemical products used). We suggest cleaning your rifle after the first 100 rounds, and every 200-300 rounds following.

EN

Note: *Shooting suppressed will increase backpressure as well as fouling accumulation in the receiver and bolt area. If the rifle begins to experience failures to cycle or fire while shooting suppressed, clean the receiver, bolt and chamber areas thoroughly.*

Barrel

The high quality of the Bergara rifle barrel requires proper care to maintain its accuracy. The following advice should be followed:

- The correct direction for cleaning is from the chamber to the muzzle. Cleaning the barrel in the opposite direction can cause excessive wear on the muzzle of the barrel. This will permanently affect the accuracy of the rifle. An access hole is provided in the rear of the receiver for the passage of the cleaning rod into the barrel. Field strip the rifle using the instructions found in section 10.
- If possible, use a quality, one-piece cleaning rod to avoid damaging the bore.
- Use suitable cleaning products to help prolong the life of the barrel.
- Run an appropriately sized dry patch (a cloth square) through the barrel. This will push out any loose fouling.
- Then run a solvent-wet patch down the bore until the grease and dirt are removed from the bore and the chamber.

  Note: *We suggest following the manufacturer's instructions for use.*

- Try to avoid the accumulation of too much copper, lead or powder fouling in the bore. These accumulations will significantly reduce the accuracy.

  Important: Extraction problems may occur if solvent isn't used to remove fouling on the breach end of the barrel, including the extractor groove.

- Use a high-quality bronze or nylon brush for cleaning the bore. Avoid stainless steel brushes.

- After cleaning the bore, apply a patch soaked in gun oil to prevent rust. Run a dry cloth through it before shooting to remove the oil and not damage the bore.

  Important: ***We suggest lightly oiling the inside of the barrel and the outside metal surfaces of the gun after cleaning. Before shooting again, run a dry patch through the barrel to remove excess oil. Traces of oil inside the barrel at the moment of firing can cause overpressure.***

- Check the muzzle crown regularly for damage because this can seriously affect the accuracy.

EN

Receiver and bolt

- Clean the entire bolt and the inside of the receiver with a cloth saturated with a suitable firearm cleaning product to remove residues.
- Using a brush, clean the bolt face and extractor. Also clean the exposed area of the firing mechanism and the bolt head lugs.
- The body of the bolt, the lugs, the cocking channel and the safety catch must be lubricated or greased. Periodically, a drop of suitable oil should be placed on the ejector and the extractor ***(Fig. 10.1 y 10.2)***, until we get a very thin film of oil.

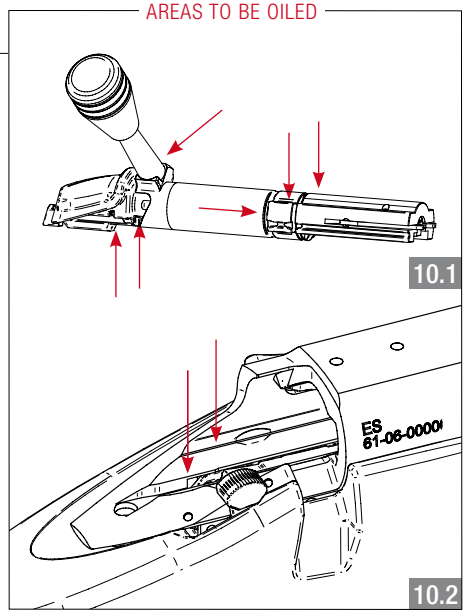

Stock

- A fine brush can be used to remove dust from the outside.
- The synthetic stock is easily cleaned with a damp microfiber cloth.
- After cleaning, lubricate all the exposed metal parts of the rifle.

12. STORAGE

- Store your gun in a safe including a method for reducing the relative humidity.
- From time to time, remove the rifle from its storage location and clean it.
- Follow the legal regulations regarding storage of firearms.
- If you are going to keep the rifle in the gun rack for an extended time, store it uncocked, with the hammer spring in the resting position, i.e. not compressed.
- Maintain a thin film of protective oil on the metal surfaces to further protect against corrosion.

EN

13. B14R HMR STOCK

The HMR Stock with its internal aluminum skeleton stock is the perfect gun for long range hunting, long range target shooting and competition use. This section contains the details you need to know about the HMR stock.

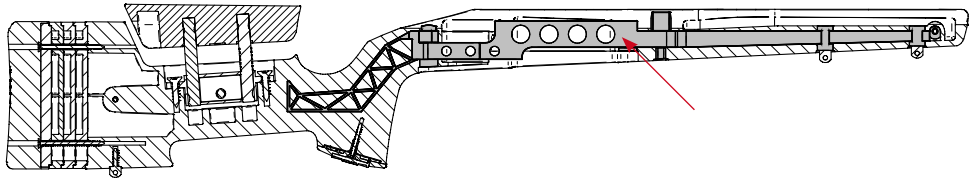

EN

Stock

HMR stock has adjustable length of pull and cheek piece height that allows the user to adapt it to the physical characteristics and shooting position of the shooter.

- The check piece is easily adaptable in height. Turn the locking screw to the left to free the check piece, move the check piece to the position needed and turn right the screw to tie the system again. ***(Fig. 12.1)***
- This rifle has 4 options of length. You can take out spacers to make it shorter or you can add them to make the stock longer. Loosen the recoil pad screws until the spacers are free, turn the spacers to take them out and tighten the screws again ***(Fig. 12.2)***. The recoil pad screws have a Phillip tip head.

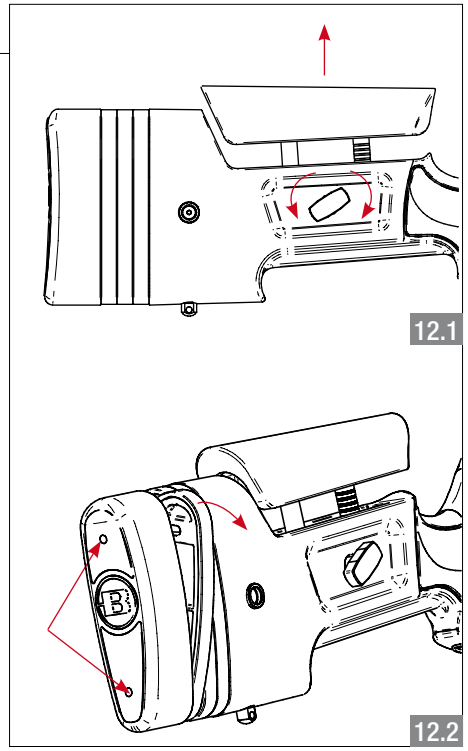

14. B14 -22LR EXPLODED DRAWING

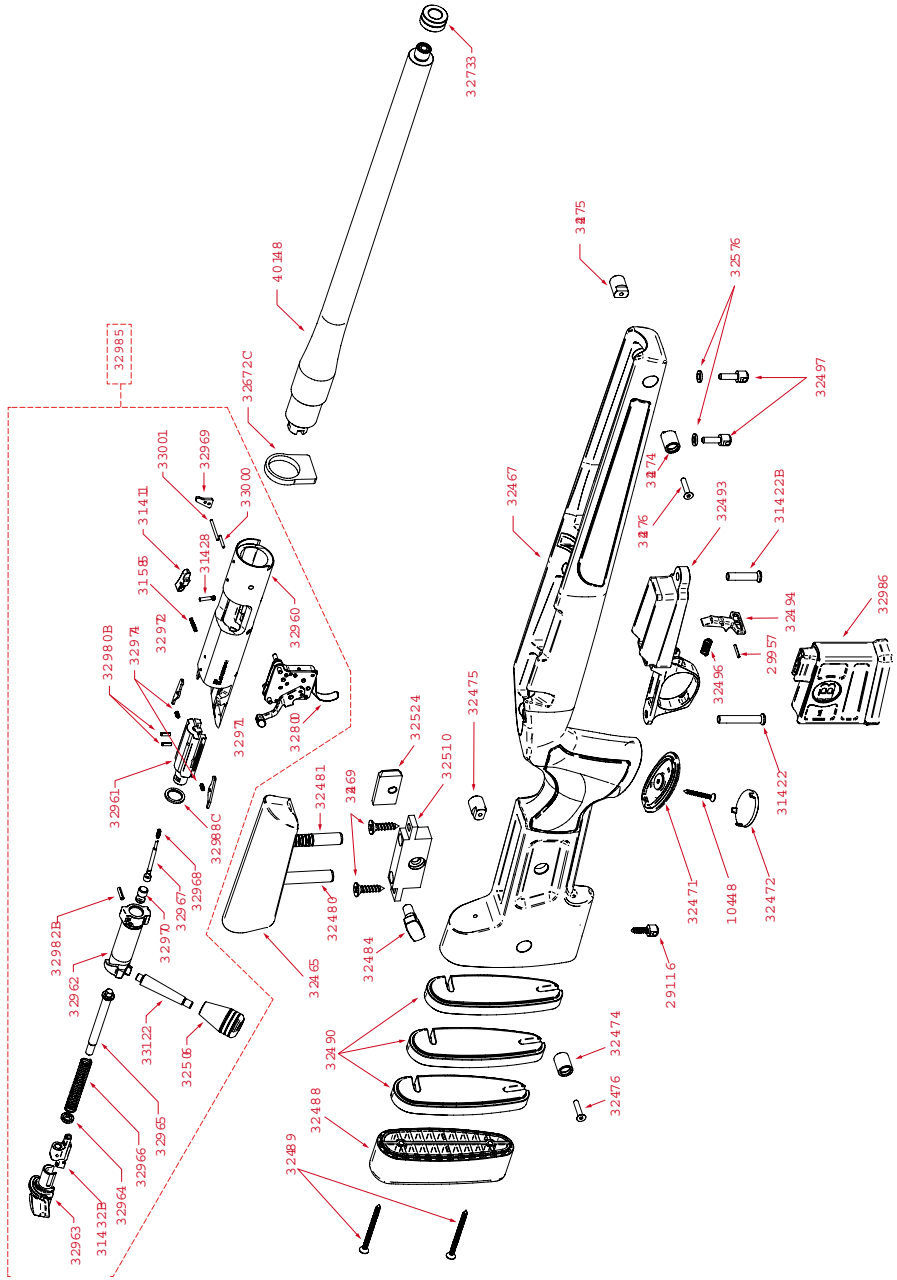

15. B14R PARTS SCHEMATIC DESCRIPTION

ITEM N.	DESCRIPTION	ITEM N.	DESCRIPTION
32733	Thread Cap	29116	Rear Sling Stud
32800	Trigger	29957	Magazine Latch Pin
32960	Receiver	31411	Bolt Release
32961	Bolt Head	31422	Rear Action Screw
32962	Bolt Body	31428	Bolt Release Pin
32963	Bolt Shroud	31585	Bolt Release Spring
32964	Firing Spring Cup	32465	Cheek Piece
32965	Firing Pin	32467	Stock
32966	Firing Pin Spring	32469	Support Screws
32967	Striker	32471	Grip Cap
32968	Striker Spring	32472	Grip Cap Shield
32969	Ejector	32474	Right QD Sling Swivel
32970	Striker Cup	32475	Left QD Sling Swivel
32971	Right Extractor	32476	QD Sling Swivel Screw
32972	Left Extractor	32480	Rear Cheek Post
32974	Extractor Spring	32481	Front Cheek Post
32985	Receiver Assembly	32484	Cheek Piece Locking Screw
32986	Magazine	32488	Recoil Pad
33000	Ejector Pin Bottom	32489	Recoil Pad screws
33001	Ejector Pin Top	32490	Recoil Pad Spacers
33122	Bolt Handle	32493	Trigger Guard
31422B	Front Action Screw	32494	Magazine Latch
31432B	Cocking Piece	32496	Magazine Latch Spring
32980B	Extractor Pins	32497	Front Sling Studs
32982B	Striker Retaining Pin	32506	Bolt Handle Knob
32672C	Recoil Lug	32510	Cheek Piece Support
32988C	Bolt Head Spacer	32524	Cheek Piece Nut
40148	Barrel	32576	Front Sling Stud Washers
10448	Grip Cap Screw		

16. WARRANTY

Please address your warranty concerns electronically to:

Info@bergararifles.com

For USA /Canada: **contact@bergarausa.com**

Bergara North America
BPI Outdoors
1270 Progress Center Ave. Suite 100
Lawrenceville, GA 30043

Or by mail to: **DIKAR S. Coop**

Ugarte, 26
20570 Bergara - Gipuzkoa (Spain)

The Bergara B14R rifle is warranted to be free from manufacturers defects for the life of the gun. This warranty is to the original purchaser and is not transferable. This warranty does not cover normal wear and tear, finish of metal or wood, abuse or misuse, damage to property, cost of inconvenience or loss of use.

This warranty gives you certain legal rights and you may have other rights which vary from state to state or country to country. Apart from the assumptions of cancellation of warranty mentioned in the different sections of this manual, below will also void the warranty:

- Unauthorized modifications and/or repairs.
- Rifle returned in neglected conditions (dirty, corroded, etc.).
- Use of improper ammunition (e.g. military ammunition, reloaded ammunition, ammunition un authorized by CIP or SAAMI).
- Damages which result from not following the instructions given in this manual.

The rifle is identified by its serial number on the side of the receiver.

IMPORTANT: In case of return, make sure that the rifle is unloaded!!

BERGARA

CUSTOMER SERVICE:

BERGARA

DIKAR S. Coop

Ugarte, 26
20570 Bergara - Gipuzkoa (Spain)

Tel.: +34 943 769 893

info@bergararifles.com
www.bergararifles.com
Facebook: Bergara Rifles Europe
Youtube: bergarainternational

CUSTOMER SERVICE USA/CANADA:

Bergara North America

BPI Outdoors
1270 Progress Center Ave. Suite 100
Lawrenceville, GA 30043

800 320-8767

www.bergarausa.com
contact@bergarausa.com
Facebook: Bergara USA
Youtube: Bergara US

B-14R

ÍNDICE

1. Introducción 22
2. Seguridad en general 23
3. Consideraciones de seguridad para todas las armas 24-25
4. Antes de disparar el rifle 25
5. Cargar munición en un cargador extraíble 26
6. Funcionamiento del sistema de cargador extraíble 26
7. Disparar el rifle 26-27
8. Extracción de una bala atascada en el ánima 28
9. Ajuste del peso del disparador 29
10. Desmontaje del arma para su limpieza 30
11. Limpieza y mantenimiento 31-32
    - Cañón 31-32
    - Carcasa (acción) y cerrojo 32
    - Culata y delantera 32
12. Almacenamiento 34
13. Culata B14 HMR 35
14. B14 -22LR Vista desarrollada 36
15. Diagrama esquemático de las piezas del B14R 37
16. Garantía 38

ES

1. INTRODUCCIÓN

ES

Gracias por comprar un rifle de acción de cerrojo Bergara B14R.

Esperamos que este rifle cumpla sus expectativas, le sea útil para sus fines y le proporcione años de satisfacción.

Lea detenidamente este manual, por favor. Hay muchas características con las que el usuario se debe familiarizar para utilizar el arma de manera segura.

El futuro de los deportes de tiro depende de usted.

Los accidentes, el mal uso de las armas, etcétera, se consideran razones para prohibir los deportes de tiro en general y de armas en particular. Por favor, sea responsable, busque siempre la seguridad y preste atención a los consejos sobre seguridad de otros compañeros tiradores.

Si después de leer las instrucciones, advertencias y riesgos detallados en este manual no está usted dispuesto a aceptar la responsabilidad que supone manipular y disparar un arma de forma segura, devuelva el arma al lugar donde la compró.

Debe tenerse en cuenta las instrucciones en TODO el manual para que la utilización del arma sea segura.

2. SEGURIDAD GENERAL

10 Reglas de seguridad para el manejo de su arma

ES

1. Mantenga siempre la boca del rifle apuntando en una dirección segura, aunque el rifle esté descargado.
2. Esté seguro de su objetivo y de lo que hay detrás de él antes de apuntar a ningún sitio.
3. Nunca se fíe del seguro mecánico de un arma.
4. El arma debe estar descargada hasta el momento de usarla.
5. Use siempre protección ocular y auditiva.
6. El cañón debe estar libre de cualquier tipo de obstrucción antes de la carga y el disparo.
7. Maneje cada arma como si estuviera cargada.
8. Guarde las armas y la munición por separado y en un recinto cerrado con llave.
9. Evite el consumo de bebidas alcohólicas y drogas antes y durante el uso de un arma.
10. No altere ni modifique su arma. Asegúrese de que un armero competente lleva a cabo un mantenimiento regular de su arma. Asegúrese de que cada pieza funciona correctamente antes de cada uso.

- Nunca fume mientras dispara o maneja un arma o material relacionado. Las cenizas o las chispas pueden causar que la pólvora o los cartuchos prendan, provocando daños personales o la muerte.
- Utilice siempre protección para los ojos. Es posible que salten chispas de la recámara o de la boca al descargar un arma.
- Revise siempre el rifle antes de usarlo para asegurarse de que está en buen estado de funcionamiento. Pruebe el gatillo y el sistema de apertura cuidadosamente antes de la carga. Compruebe que el cañón no está obstruido. Cualquier obstrucción puede hacer que éste explote, causando graves lesiones o la muerte.
- Nunca cargue un arma hasta que esté listo para disparar. Debe usted sacar el cartucho al caminar, al trepar a árboles o saltar cercas, al pasar el arma de una persona a otra, al saltar una pared o valla, etc.
- Nunca apoye un arma contra la pared, un árbol, un vehículo u otra superficie. La caída de un arma cargada puede provocar un disparo accidental del arma, causando graves lesiones o la muerte.
- Nunca transporte un arma cargada en ningún tipo de vehículo. Se considera que el arma está cargada mientras no se saque el cartucho de la recámara.
- Nunca guarde un arma cargada. El arma debe estar descargada y debemos limpiarla antes de guardarla.
- Nunca cargue un arma sin antes asegurarse de que el cañón está limpio y sin obstrucciones. Si el arma cae al piso o al suelo por accidente, compruebe que el cañón no se ha obstruido.
- Tenga mucho cuidado cuando cace desde una posición elevada. La caída accidental de un arma puede provocar un disparo, que puede causar graves lesiones o la muerte. Asegúrese de que el arma esta descargada antes de subir o bajar de un sitio de caza.
- ¡Nunca se fíe del seguro mecánico! Los aparatos mecánicos pueden fallar y de hecho lo hacen. Las armas siempre deben manipularse como si estuvieran cargadas y listas para disparar, independientemente de la posición o la condición mecánica del seguro.
- Utilice siempre procedimientos de limpieza adecuados. Disparar un arma con mal mantenimiento o con corrosión puede conducir a condiciones de presión peligrosas y/o hacer que el cañón explote causando lesiones graves o la muerte.
- Nunca apunte el cañón hacia algo que usted no quiera dañar. Al llevar el arma en el hombro asegúrese que la boca del cañón este mirando hacia arriba.

3. CONSIDERACIONES DE SEGURIDAD PARA TODAS LAS ARMAS

- No trate de modificar las partes internas de su arma. Si lo hace puede provocar una situación peligrosa causando un disparo accidental que provoque graves lesiones o la muerte. Estas alteraciones, en general, anulan la garantía.
- No deje el arma sin vigilancia o al alcance de los niños. En algunos países esto está penado.

4. ANTES DE DISPARAR EL RIFLE

Familiarícese con el rifle. Aprenda cómo funciona y cómo se utiliza sin la munición.

Recomendaciones antes de usar el rifle:

- El rifle viene embalado con el cerrojo desmontado de la acción. Antes de montar el cerrojo compruebe que el rifle esta descargado, es decir, que no haya ninguna vaina en la recámara u obstrucción en el ánima.
- Compruebe que no hay ningún cartucho en el cargador.
- Limpie el ánima del cañón según se indica en el apartado «Limpieza y mantenimiento».
- Limpie el aceite sobrante del área de la carcasa y del cuerpo del cerrojo.
- Introduzca el cerrojo en su acción según se indica en el punto «Desmontaje del arma para su limpieza» de este manual.
- Una vez realizados los pasos anteriores, puede usted cargar el arma como se indica en el siguiente punto de este manual.

Consejos de seguridad:

Compruebe dos veces que la munición que está cargando es correcta. El cañón del rifle tiene el calibre marcado en el lateral. Disparar munición de un calibre distinto al marcado en el cañón es muy peligroso y puede causar accidentes muy graves.

5. CARGAR LA MUNICIÓN EN UN CARGADOR EXTRAÍBLE

Cargue el cargador por la apertura superior de la acción con la munición correspondiente. Empuje el cartucho hacia abajo ***(Fig. 4.1)*** y, una vez apoyado en la parte delantera del cargador, deslícelo hacia atrás ***(Fig. 4.2)***.

La capacidad del cargador es de 10 cartuchos.

Si estos pasos no se ejecutan debidamente pueden surgir problemas en el funcionamiento del arma.

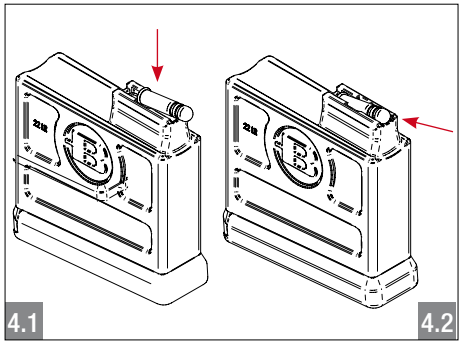

6. FUNCIONAMIENTO DEL SISTEMA DE CARGADOR EXTRAÍBLE

Para colocar el cargador en su posición, empújelo dentro del guardamonte hasta el fondo con la munición hacia arriba. ***(Fig. 5.1)***

Accione la palanca situada en la parte delantera del guardamonte para liberar el cargador. ***(Fig. 5.2)***

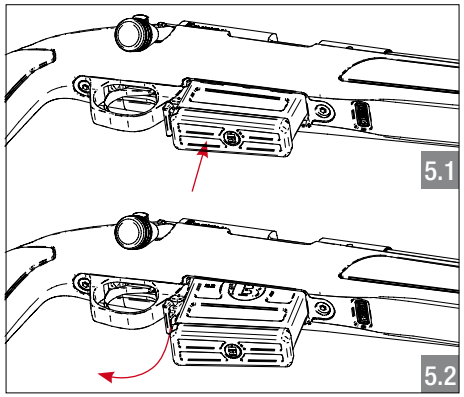

7. DISPARAR EL RIFLE

- Extraiga el cerrojo y asegúrese de que el arma está descargada. Compruebe también que nada obstruye el ánima.
- El seguro del arma no se puede accionar si la palanca del cerrojo está en la posición inferior y el rifle está sin amartillar. Una vez levantada la palanca del cerrojo ya puede poner el rifle en posición de seguridad. Por lo tanto, ponga el seguro una vez levantada la palanca del cerrojo y antes de introducir una bala en la recámara. El rifle se pone en posición de seguridad tirando del seguro hacia atrás, hacia el punto blanco. ***(Fig. 6.1)***

7. DISPARAR EL RIFLE

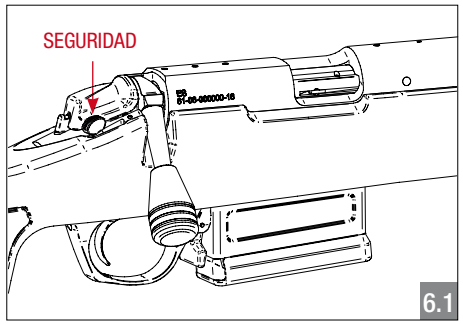

Consejos de seguridad:

Al cargar el arma asegúrese de bajar la palanca del cerrojo hasta el tope.

Si cierra el cerrojo y el indicador del percutor cargado no sobresale, no utilice el rifle. Lleve el arma a que la revise un armero cualificado o contacte con el ***SAT de Bergara****.*

- Cierre el cerrojo. Compruebe el indicador rojo del percutor cargado. ***(Fig. 6.2)***

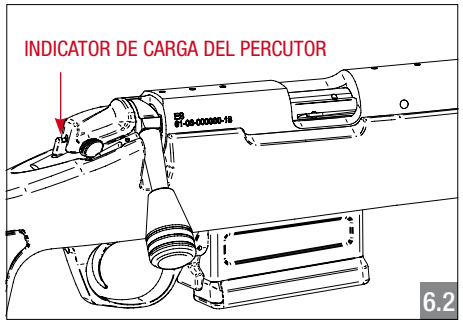

Consejos de seguridad:

Si al apretar el gatillo en un arma cargada el rifle no dispara, apunte el rifle a una dirección segura y espere 30 segundos antes de abrir el cerrojo. El cerrojo debe abrirse con mucha precaución.

Si sospecha que tiene un cartucho de baja potencia o defectuoso y que la bala no ha salido del cañón, proceda a quitar el cerrojo y a comprobarlo. Esta situación puede producirse porque la pólvora esté deteriorada o no haya prendido total o parcialmente. Lleve el rifle a que lo revise un armero cualificado o contacte con el ***SAT de Bergara.***

- Una vez disparado, abra el cerrojo, tire hacia atrás hasta llegar al tope, luego empuje hacia delante y cierre el cerrojo. Asegúrese de que el rifle expulsa el cartucho usado. Es importante tirar del cerrojo hasta el tope y no un simple ciclo corto ya que se podría atascar el arma.
- Para vaciar la munición del arma, abra el cerrojo y tire de él completamente hacia atrás.
- Asegúrese de que la recámara esté vacía revisándola visual y físicamente por si hubiera algún cartucho.

8. EXTRACCIÓN DE UNA BALA ATASCADA EN EL ÁNIMA

Consejo de seguridad

No trate de extraer la bala atascada con otro disparo posterior, porque la presión creada puede destruir el arma hiriendo al tirador. Lleve el rifle a que lo revise un armero cualificado o contacte con el ***SAT de Bergara.***

ES

9. AJUSTE DEL PESO DEL DISPARADOR

El B14R dispone de un mecanismo de disparador totalmente ajustable.
El peso de fábrica del disparador es alrededor de 1,7 kg (3,7 lb). El ajuste posible es aproximadamente desde 1,3 a 2 kg (2,8 - 4,4 lb).

Consejos de seguridad:

No cambie el mecanismo de disparo por otro fabricado por una empresa diferente. Puede que encaje en su arma, pero es posible que no funcione adecuadamente ocasionando que ésta no sea segura. La sustitución del mecanismo de disparo anula la garantía.

El disparador solo debe ser ajustado por un armero cualificado o por la fábrica.

- Para acceder al tornillo de ajuste es necesario desmontar la culata. Para ello, suelte el cargador y desatornille los tornillos del guardamonte ***(Fig. 8.1)***

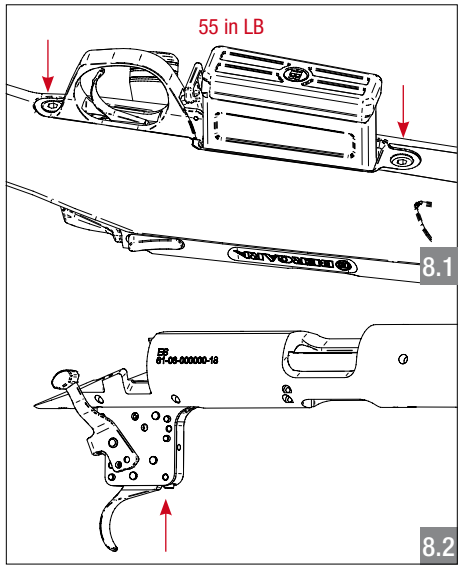

- El tornillo de ajuste para el peso del disparador ***(Fig. 8.2)*** ajusta la fuerza necesaria para apretar el gatillo.

Consejo de seguridad:

Un gatillo demasiado flojo puede provocar una descarga accidental.

10. DESMONTAJE DEL ARMA PARA SU LIMPIEZA

Al desmontar el arma para su limpieza o inspección, lleve a cabo los siguientes pasos ***(Fig. 9.1):***

- Vacíe el rifle soltando el cargador extraíble.
- Coloque el cerrojo unos 25 mm (1 pulgada) antes de su tope.
- Presione el desbloqueo del tope escamoteable y retire el cerrojo.
- Inspeccione la recámara para verificar que no haya un cartucho en la recámara o en el ánima.

Para montar el rifle ***(Fig. 9.2):***

- Presione el desbloqueo del cerrojo e insértelo. Gire el cerrojo hasta que se alinee con el canal.
- Compruebe que la bandeja del cargador está cerrada; si no lo está ciérrela.

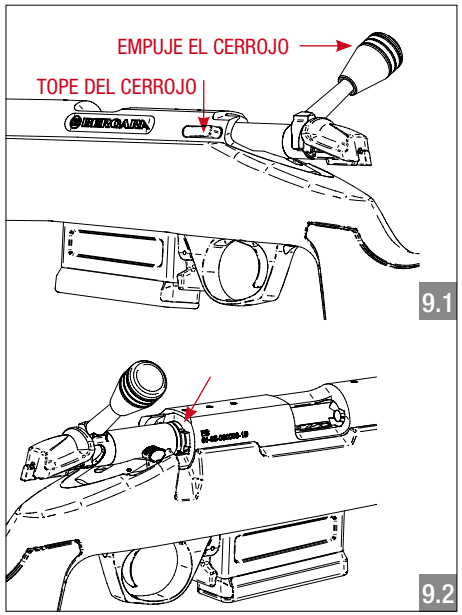

ES

En general, el rifle es un arma de fácil mantenimiento. En esta sección encontrará toda la información necesaria para mantenerlo a punto. Se recomienda limpiar las siguientes piezas con regularidad, sobre todo después de un día de caza o en el campo de tiro (consulte siempre las instrucciones facilitadas por el fabricante de los productos químicos utilizados). Aconsejamos que limpie su rifle después de las primeras 100 series de disparos, y a partir de ahí, cada 200-300 series de disparos.

ES

Nota: *La supresión de los disparos aumentará la contrapresión, así como la acumulación de suciedad en la recámara y en el área del cerrojo. Si el rifle comienza a fallar en el ciclo o en el disparo mientras que se está conteniendo el disparo, limpie a fondo la recámara, el cerrojo y el área de la recámara.*

Cañón

La alta calidad del cañón de su rifle Bergara necesita el cuidado adecuado para mantener la precisión. Debería seguir los siguientes consejos:

- El sentido de limpieza correcto es desde la recámara hacia la boca. Limpiar el cañón en el sentido contrario puede provocar un desgaste excesivo en la boca del cañón. Esto afectaría permanentemente a la precisión del rifle. Se facilita un orificio de acceso en la parte trasera de la carcasa para introducir la varilla de limpieza en el cañón. Desmonte el rifle para su limpieza siguiendo las instrucciones que encontrará en la sección 10.
- Si es posible, utilice una varilla de limpieza de calidad de una sola pieza para evitar dañar el ánima.
- Utilice productos de limpieza adecuados para ayudar a alargar la vida del cañón.
- Pase un parche seco (un cuadrado de tela) del tamaño apropiado a lo largo del cañón. Esto expulsará cualquier suciedad suelta.
- Posteriormente pase un parche mojado con disolvente por el ánima hasta eliminar la grasa y la suciedad del ánima y de la recámara.

  Nota: *Le aconsejamos que siga las instrucciones del fabricante para su uso.*

- Intente evitar que se acumulen demasiadas partículas de cobre, plomo o polvo en el ánima. Estas acumulaciones pueden reducir la precisión de manera importante.

Importante: Puede que tenga problemas con la extracción si no se utiliza disolvente para eliminar la suciedad en la boca de la culata del cañón incluyendo la ranura del extractor.

- Utilice un cepillo de nailon o bronce de alta calidad para limpiar el ánima. No use cepillos de acero inoxidable.
- Una vez limpia el ánima, aplique un parche mojado con aceite para armas a fin de evitar que se oxide. Pase un paño seco a través de él antes de realizar el disparo para eliminar el aceite y no dañar el ánima.

Importante: Le aconsejamos aplicar una ligera capa de aceite en el interior del cañón y las superficies exteriores de metal del arma tras la limpieza. Antes de realizar cualquier disparo, pase un parche seco por el cañón para eliminar el exceso de aceite. Los restos de aceite dentro del cañón en el momento del disparo pueden causar una presión excesiva.

ES

- Revise periódicamente que la boca del cañón (crowning) no esté dañada, ya que afecta seriamente a la precisión.

Carcasa (Acción) y Cerrojo

- Limpie el cerrojo completo y el interior de la carcasa con un paño impregnado de un producto adecuado para eliminar los residuos.
- Con un cepillo, limpie la cara del cerrojo y el extractor. Limpie también el área expuesta del mecanismo de disparo y los tetones del cabezal del cerrojo.
- Se debe lubricar o engrasar el cuerpo del cerrojo, los tetones, el canal del amartillado y el seguro. Periódicamente se deberá echar una gota de aceite adecuado en el expulsor y el extractor ***(Fig. 10.1 y 10.2)*** hasta obtener una finísima película de aceite.

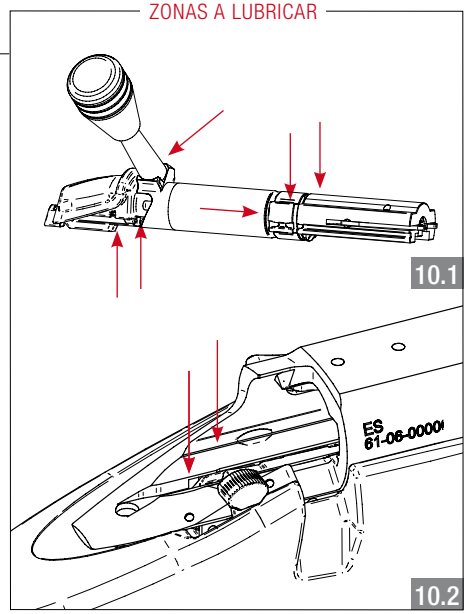

Culata

- Se puede utilizar una brocha fina para eliminar el polvo del exterior.
- La culata sintética se puede limpiar fácilmente con un paño de microfibra humedecido.
- Después de limpiar, engrase todas las piezas metálicas expuestas del rifle.

12. ALMACENAMIENTO

- Guarde el arma en una caja fuerte, incluyendo algún método para reducir la humedad relativa dentro de la misma.
- De vez en cuando, retire el rifle de su lugar de almacenamiento y límpielo.
- Siga las normas legales de almacenamiento de armas.
- Si va a tener el rifle durante un tiempo prolongado en el armero guárdelo sin amartillar, con el muelle del percutor en posición de descanso, que no esté comprimido.
- Mantenga una capa fina de aceite protector en las superficies de metal para mejorar la protección ante la corrosión

ES

13. CULATA B14R HMR

La culata HMR con su esqueleto interno de aluminio es el arma perfecta para uso en caza de larga distancia, tiro al blanco de larga distancia y competición. En este apartado encontrará los detalles que debe saber sobre el funcionamiento de la culata HMR.

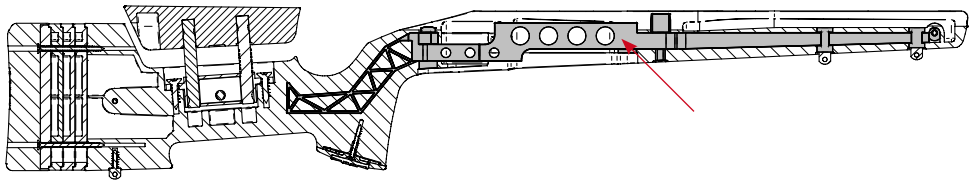

ES

Culata

La culata HMR tiene longitud de tiro y altura de carrillera ajustables que permiten al usuario adaptarlas a la complexión física y a la posición de disparo del tirador.

- La carrillera se puede ajustar en altura muy fácilmente. Gire el tornillo de cierre hacia la izquierda para liberar la carrillera, muévala hasta la posición deseada y por último gire el tornillo hacia la derecha para fijar el sistema en su sitio. ***(Fig. 12.1)***
- Este rifle se puede ajustar en 4 longitudes diferentes. Puede quitar los espaciadores para acortarlo o puede ponerlos para alargar la culata.
  Afloje los tirafondos de la cantonera hasta que se suelten los espaciadores, gire los espaciadores para sacarlos y vuelva a apretar los tirafondos ***(Fig. 12.2).***

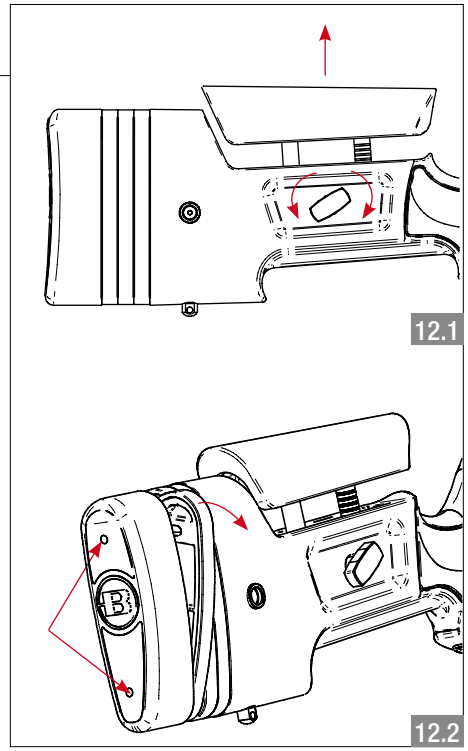

Los tirafondos de la cantonera tienen una punta de cabeza Phillips.

14. B14 -22LR VISTA DESARROLLADA

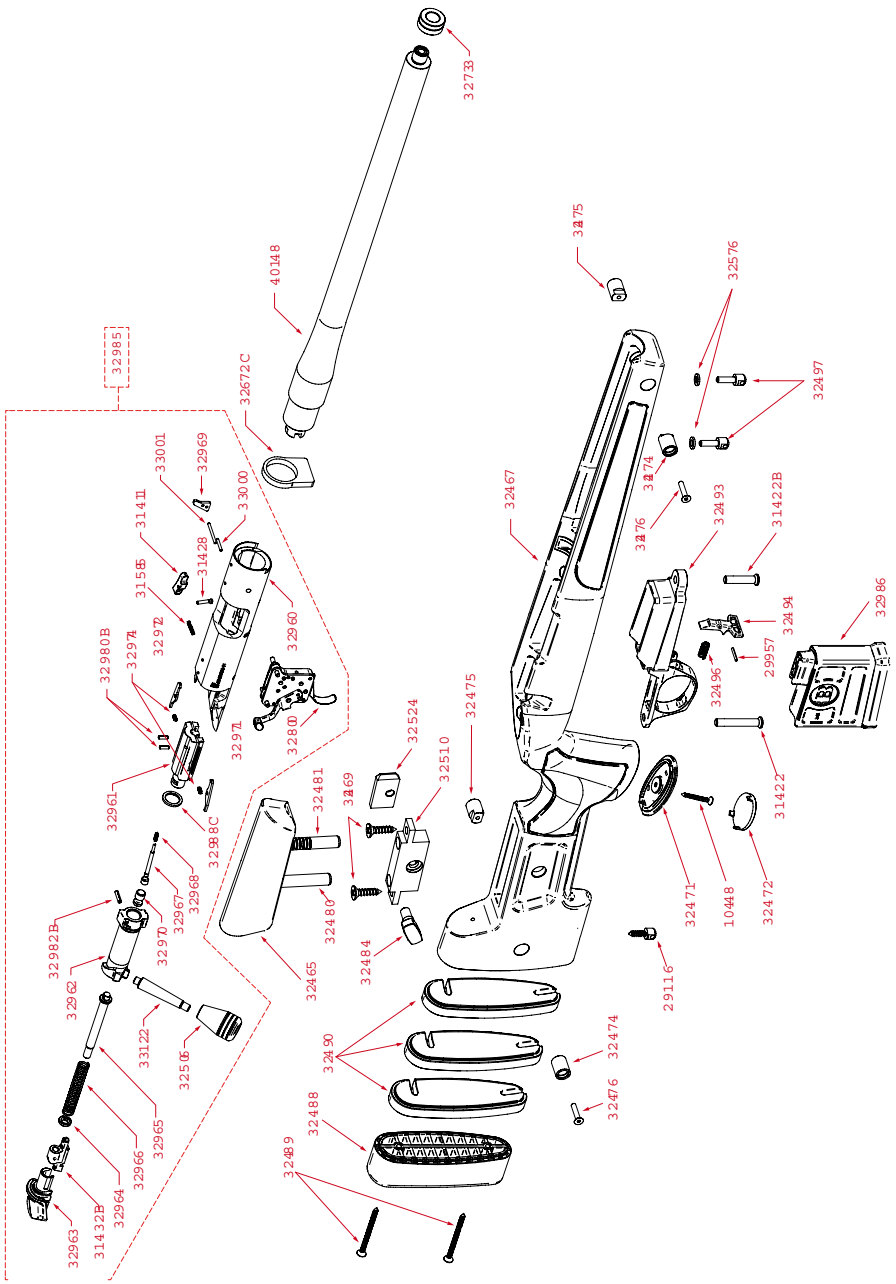

15. DIAGRAMA ESQUEMÁTICO DE LAS PIEZAS DEL B14R

ITEM N°	DESCRIPCIÓN	ITEM N°	DESCRIPCIÓN
32733	Cubre rosca	32489	Tornillos de la cantonera
33001	Parte superior del pasador del expulsor	32968	Muelle del percutor
32471	Capuchón de agarre	29116	Prisionero del porta correas trasero
32800	Gatillo/Disparador	32490	Espaciadores de la cantonera
33122	Palanca del cerrojo	32969	Expulsor
32472	Pantalla del capuchón de agarre	29957	Pasador del enganche del cargador
32960	Carcasa	32493	Guardamonte
31422B	Tornillo de acción delantera	32970	Cubeta del percutor
32474	Porta correas QD derecho	31411	Desbloqueo del cerrojo
32961	Cabezal del cerrojo	32494	Enganche del cargador
31432B	Pieza del percutor	32971	Extractor derecho
32475	Porta correas QD izquierdo	31422	Tornillo de acción trasera
32962	Cuerpo del cerrojo	32496	Muelle del enganche del cargador
32980B	Pasadores del extractor	32972	Extractor izquierdo
32476	Tornillo del porta correas QD	31428	Pasador de desbloqueo del cerrojo
32963	Cubierta del cerrojo	32497	Prisioneros del porta correas delantero
32982B	Pasador de retención del percutor	32974	Muelle del extractor
32480	Poste de la carrillera trasera	31585	Muelle de desbloqueo del cerrojo
32964	Cubeta del muelle del percutor	32506	Pomo de la palanca del cerrojo
32672C	Tetón de la cantonera	32985	Conjunto de la carcasa
32481	Poste de la carrillera delantera	32465	Carrillera
32965	Perno percutor	32510	Soporte de la carrillera
32988C	Espaciador del cabezal del cerrojo	32986	Cargador
32484	Tornillo de cierre de la carrillera	32467	Culata
32966	Muelle del perno percutor	32524	Tuerca de la carrillera
40148	Cañón	33000	Parte inferior del pasador del percutor
32488	Cantonera	32469	Tornillos del soporte
32967	Percutor	32576	Arandelas del porta correas delantero
10448	Tornillo del capuchón de agarre		

16. GARANTÍA

Por favor, dirija sus dudas acerca de la garantía a:

Info@bergararifles.com

Para EE. UU.: **contact@bergarausa.com**

Bergara North America
BPI Outdoors
1270 Progress Center Ave. Suite 100
Lawrenceville, GA 30043

Para fuera de los EE. UU. / Canadá: **DIKAR S. Coop**

Ugarte, 26
20570 Bergara - Gipuzkoa (Spain)

El rifle Bergara está garantizado contra cualquier defecto de fabricación de por vida. Esta garantía se otorga al comprador original y no es transferible. Esta garantía no cubre el uso y desgaste normal, el acabado del metal o la madera, el abuso o mal uso, los daños materiales, el coste de los inconvenientes o la falta de uso.

Esta garantía le otorga ciertos derechos legales y usted puede tener otros derechos que varían de un estado a otro o de un país a otro. Aparte de los supuestos de anulación de garantía recogidos en los diferentes apartados de este manual, la garantía no tiene validez si:

- Terceras personas han realizado reparaciones o modificaciones no autorizadas.
- El rifle es devuelto en condiciones descuidadas (sucio, con corrosión, etc.).
- Se ha utilizado munición inadecuada (por ejemplo: munición militar, recargada o no autorizada por el CIP o SAAMI.
- Daños como consecuencia de no haber respetado las instrucciones dadas en este manual.

The rifle is identified by its serial number on the side of the receiver.

IMPORTANTE: ¡En caso de devolución, asegúrese de que el rifle esté descargado!

BERGARA

SERVICIO INTERNACIONAL DE ASISTENCIA TÉCNICA (SAT)::

BERGARA

DIKAR S. Coop

Ugarte, 26
20570 Bergara - Gipuzkoa (Spain)

Tel.: +34 943 769 893

info@bergararifles.com
www.bergararifles.com
Facebook: Bergara Rifles Europe
Youtube: bergarainternational

SERVICIO DE ASISTENCIA TÉCNICA EE. UU. / CANADÁ:

Bergara North America

BPI Outdoors
1270 Progress Center Ave. Suite 100
Lawrenceville, GA 30043

800 320-8767

www.bergarausa.com
contact@bergarausa.com
Facebook: Bergara USA
Youtube: Bergara US

B-14R

INHALT

1. Einleitung 40
2. Allgemeine Sicherheit 41
3. Sicherheitserwägungen für alle Waffen 42-43
4. Vor dem Abfeuern der Büchse 43
5. Laden der Munition in ein abnehmbares Magazin 44
6. Funktionsweise des Systems des abnehmbaren Magazins 44
7. Die Büchse abfeuern 44-45
8. Entfernen einer im Lauf festsitzenden kugel 46
9. Einstellung des Abzugsgewichts 46
10. Demontage der Waffe 47
11. Reinigung und Wartung 48-49
    - Kolben 48-49
    - Gehäuse und Verschluss 49
    - Schaft und Kammer 49
12. Lagerung 50
13. B14R HMR Schaft 51
14. B14 - 22LR Erklärungsschema 52
15. B14R Übersicht der Teile 53
16. Garantie 54

DE

1. EINLEITUNG

DE

Vielen Dank für den Kauf einer Bergara B14R Repetierbüchse.

Wir hoffen, dass diese Büchse Ihren Erwartungen entspricht, Ihren Zwecken dient und Ihnen einige Jahre lang Freude bereitet.

Lesen Sie dieses Handbuch. Der Bediener muss sich mit vielen Eigenschaften vertraut machen, um die Waffe auf sichere Art und Weise zu benutzen.

Die Zukunft der Schießsportarten liegt in Ihrer Hand.

Die Unfälle, die missbräuchliche Verwendung von Schusswaffen usw. werden als Gründe für ein Verbot der Schießsportarten im Allgemeinen und von Waffen im Speziellen betrachtet. Seien Sie verantwortungsvoll, erhöhen Sie die Sicherheit und achten Sie auf Sicherheitshinweise anderer Schützen.

Sollten Sie nach dem Lesen der in diesem Handbuch beschriebenen Anweisungen und Risiken nicht dazu bereit sein, die Verantwortung zu akzeptieren, die es erfordert, eine Waffe auf sichere Art und Weise handzuhaben und abzufeuern, bringen Sie die Waffe an Ihren Händler zurück.

Um eine sichere Benutzung der Waffe zu gewährleisten, müssen alle Sicherheitsmaßnahmen berücksichtigt werden.

2. ALLGEMEINE SICHERHEIT

10 Sicherheitsbestimmungen für die Handhabung Ihrer Waffe

DE

1. Halten Sie die Mündung der Büchse stets in eine sichere Richtung, auch wenn die Büchse entladen ist.
2. Seien Sie sich Ihres Zieles und dem, was dahinter liegt, sicher, bevor Sie auf etwas zielen.
3. Verlassen Sie sich nie auf die mechanische Sicherheit einer Waffe.
4. Die Waffe muss bis zum Zeitpunkt deren Benutzung entladen sein.
5. Verwenden Sie stets Augen- und Gehörschutz.
6. Der Lauf muss vor dem Laden und dem Schuss frei von jeder Art von Blockierung sein.
7. Behandeln Sie jede Waffe so, als wäre sie geladen.
8. Lagern Sie die Waffen und die Munition voneinander getrennt und in einem mit Schlüssel verschlossenem Bereich.
9. Vermeiden Sie vor und während der Benutzung einer Waffe den Konsum von alkoholischen Getränken und Drogen.
10. Verändern oder modifizieren Sie Ihre Waffe nicht. Lassen Sie Ihre Waffe regelmäßig von einem kompetenten Büchsenmacher überprüfen. Versichern Sie sich vor jedem Gebrauch, dass jedes Teil ordnungsgemäß funktioniert.

- Rauchen Sie niemals während des Schießens oder der Handhabung einer Waffe oder damit verbundener Materialien. Die Asche oder die Funken können ein Entzünden des Schießpulvers oder der Patronen verursachen, das zu Verletzungen oder zum Tod führen kann.
- Verwenden Sie stets einen Augenschutz. Es ist möglich, dass bei der Benutzung der Büchse Partikel aus dem Patronenlager oder der Mündung der Waffe überspringen.
- Überprüfen Sie die Waffe stets vor deren Gebrauch, um sich zu vergewissern, dass sich diese in einem guten Betriebszustand befindet. Prüfen Sie vor dem Laden sorgfältig den Abzug und das Öffnungssystem. Überprüfen Sie, dass der Lauf nicht blockiert ist. Eine Blockierung kann zur Explosion führen und schwere Verletzungen oder den Tod verursachen.
- Laden Sie niemals eine Waffe, bevor Sie nicht schussbereit sind. Die Patrone muss beim Gehen, beim Klettern auf Bäume oder Umzäunungen, bei der Übergabe der Waffe von einer Person zur anderen, beim Überspringen einer Wand oder eines Zauns usw. entfernt werden.
- Lehnen Sie eine Waffe niemals gegen die Wand, einen Baum, ein Fahrzeug oder eine andere Oberfläche. Wenn eine geladene Waffe fällt kann dies das unbeabsichtigte Auslösen verursachen und zu schweren Verletzungen oder zum Tod führen.
- Transportieren Sie niemals eine geladene Waffe in einem Fahrzeug. Die Waffe wird als geladen betrachtet, solange sich die Patrone in dem Patronenlager befindet.
- Bewahren Sie niemals eine geladene Waffe auf. Die Waffe muss entladen sein und vor jeder Lagerung gereinigt werden.
- Laden Sie niemals eine Waffe, ohne sich zuvor zu vergewissern, dass der Lauf sauber und frei von Blockierungen ist. Fällt eine Waffe versehentlich zu Boden, überprüfen Sie, dass der Lauf nicht blockiert worden ist.
- Seien Sie bei der Jagd von einem Baumsitz sehr vorsichtig. Das versehentliche Herunterfallen einer Waffe kann einen Schuss auslösen, der zu schweren Verletzungen oder zum Tod führen kann. Versichern Sie sich, dass die Waffe vor dem Hoch- oder Herunterklettern eines Baumes entladen ist.
- Verlassen Sie sich nie auf die mechanische Sicherheit einer Waffe! Die mechanischen Geräte können versagen und tun dies auch. Die Waffen müssen unabhängig von der Stellung oder dem mechanischen Zustand der Sicherung stets wie eine schussbereite Waffe gehandhabt werden.
- Wenden Sie stets geeignete Reinigungsverfahren an. Das Abfeuern eines Laufs in schlechtem Wartungszustand oder mit Korrosion kann gefährliche Druckbedingungen bzw. eine Explosion des Laufs verursachen und zu schweren Verletzungen oder zum Tod führen.

3. SICHERHEITSERWÄGUNGEN FÜR ALLE WAFFEN

- Richten Sie den Lauf niemals gegen etwas, das Sie nicht beschädigen möchten. Stellen Sie beim Tragen der Waffe über der Schulter sicher, dass die Mündung des Laufs nach oben zeigt.
- Versuchen Sie nicht, die Innenteile Ihrer Waffe zu verändern. Sollten Sie dies tun, kann es zu einer gefährlichen Situation kommen, die ein versehentliches Auslösen der Waffe hervorruft und zu schweren Verletzungen oder zum Tod führen kann. Diese Änderungen führen im Allgemeinen zum Erlöschen der Garantie.
- Lassen Sie die Waffe nicht unbeaufsichtigt oder in Reichweite von Kindern. In einigen Ländern steht dies per Gesetz unter Strafe.

4. VOR DEM ABFEUERN DER BÜCHSE

Machen Sie sich mit der Waffe vertraut. Lernen Sie ohne Munition, wie sie funktioniert und wie man sie benutzt.

Empfehlungen vor der Benutzung der Büchse:

- Die Büchse wird verpackt mit dem von der Kammer demontierten Verschluss geliefert. Überprüfen Sie vor der Montage des Verschlusses, ob die Büchse entladen ist, d. h., dass sich keine Hülse im Patronenlager befindet oder der Lauf blockiert ist.
- Stellen Sie sicher, dass sich keine Patrone im Magazin befindet.
- Reinigen Sie den Lauf von innen wie in dem Abschnitt„Reinigung und Wartung” beschrieben.
- Entfernen Sie das überschüssige Öl im Bereich des Gehäuses sowie des Systemkastens.
- Legen Sie den Verschluss in seine Kammer ein, wie im Punkt „Demontage der Waffenkomponenten zu deren Reinigung” dieses Handbuchs beschrieben.
- Sobald Sie die vorherigen Schritte ausgeführt haben, können Sie die Waffe laden, wie in dem folgenden Punkt dieses Handbuchs beschrieben.

Führen Sie diese Tests niemals mit geladener Waffe durch:
Überprüfen Sie zweimal, dass die Munition, die Sie laden, die richtige ist. Der Lauf der Büchse hat das an der Seite gekennzeichnete Kaliber. Das Verschießen von Munition eines Kalibers, das von dem auf dem Lauf gekennzeichneten Kaliber abweicht, ist extrem gefährlich und kann zu schweren Unfällen führen.

5. LADEN DER MUNITION MIT ABNEHMBAREM MAGAZIN

Laden Sie das Magazin über die obere Öffnung mit der entsprechenden Munition. Drücken Sie dazu die Patrone nach unten ***(Abb. 4.1)*** und sobald diese den Boden des Magazins berührt, schieben Sie diese nach hinten ***(Abb. 4.2)***. Die Kapazität des Magazins beträgt 10 Patronen. Werden diese Handlungen nicht ordnungsgemäß ausgeführt, können Probleme im Betrieb der Waffe auftreten.

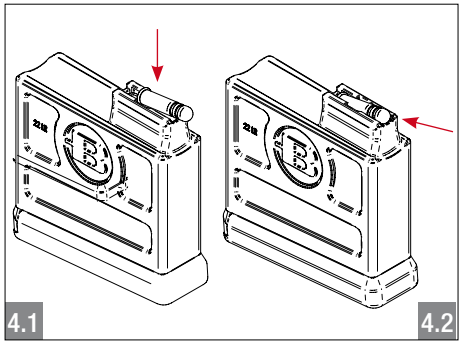

6.FUNKTIONSWEISE DES SYSTEMS DES ABNEHMBAREN MAGAZINS

Um das Magazin in Position zu bringen, schieben Sie es innerhalb des Abzugsbügels bis zum Anschlag, mit dem Munitionsauslass nach oben. ***(Abb. 5.1)***

Betätigen Sie den in dem vorderen Teil des Abzugsbügels befindlichen Hebel, um das Magazin zu entsperren. ***(Abb. 5.2)***

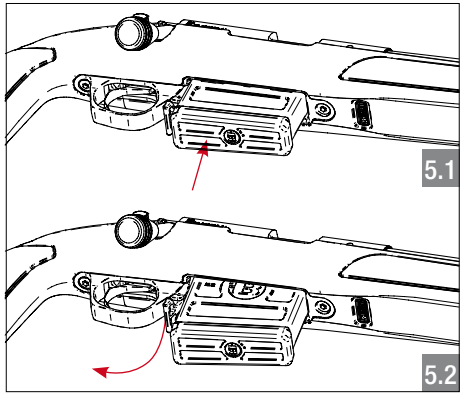

7. DIE BÜCHSE ABFEUERN

- Öffnen Sie den Verschluss und versichern Sie sich, dass die Waffe entladen ist. Überprüfen Sie ebenfalls, dass der Lauf nicht blockiert wird.

- Die Sicherung der Waffe kann nicht betätigt werden, wenn sich der Sicherungshebel des Verschlusses in der unteren Position befindet und die Büchse nicht gespannt ist. Sobald der Hebel des Verschlusses angehoben ist, können Sie die Büchse in Sicherungsstellung bringen. Stellen Sie die Büchse also auf Sicherung, sobald der Sicherungshebel des Verschlusses angehoben ist und bevor Sie eine Patrone in das Patronenlager einlegen. Die Büchse wird durch ziehen des Sicherungshebels nach hinten auf den weißen Punkt in Sicherungsstellung gebracht. ***(Abb. 6.1)***

7. DIE BÜCHSE ABFEUERN

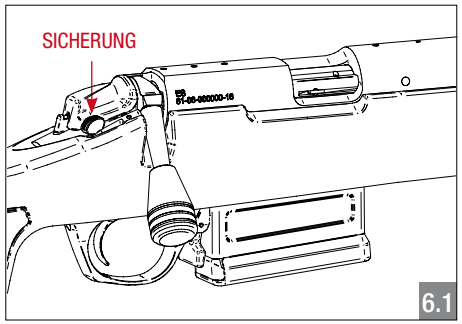

Führen Sie diese Tests niemals mit geladener Waffe durch:

Stellen Sie beim Laden der Waffe sicher, den Hebel bis zum Anschlag zu senken.

Verwenden Sie die Büchse nicht, wenn die Anzeige des gespannten Schlagbolzens bei geschlossenem Verschluss nicht übersteht. Bringen Sie die Waffe zu einem qualifizierten Büchsenmacher oder kontaktieren Sie den ***Technischen Kundendienst von Bergara****.*

- Verschließen Sie den Riegel. Überprüfen Sie die rote Anzeige des geladenen Schlagbolzens. ***(Abb. 6.2)***

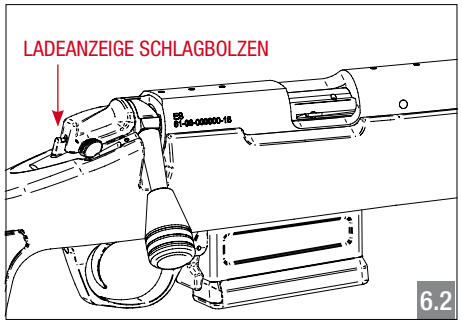

Führen Sie diese Tests niemals mit geladener Waffe durch:

Öffnen Sie nach Abgabe des Schusses den Verschluss, ziehen Sie ihn bis zum Anschlag nach hinten, schieben Sie ihn dann nach vorne und schließen Sie den Verschluss. Versichern Sie sich, dass die Waffe die benutzte Hülse auswirft.

Besteht der Verdacht, dass ein Fehlschuss abgegeben wurde und dass das Geschoss nicht aus dem Lauf ausgetreten ist, entfernen Sie den Verschluss und überprüfen Sie dies. Diese Situation kann eintreten, wenn das Schießpulver schlecht ist, sich nicht entzündet oder nur eine teilweise Verbrennung stattfindet. Bringen Sie die Waffe zu einem qualifizierten Büchsenmacher oder kontaktieren Sie den ***Technischen Kundendienst von Bergara.***

- Öffnen Sie nach Abgabe eines Schusses den Verschluss, ziehen Sie ihn bis zum Anschlag nach hinten, schieben Sie ihn dann nach vorne und schließen Sie den Verschluss. Versichern Sie sich, dass die Waffe die benutzte Hülse auswirft. Es ist wichtig, den Verschluss bis zum Anschlag und nicht nur einen einfachen kurzen Weg zu ziehen, da sie verstopfen könnte.

- Ziehen Sie zum Entleeren der Waffe den Verschluss des Gehäuses und ziehen ihn vollständig nach hinten.

- Überprüfen Sie, dass keine Munition vorhanden ist, indem Sie das Innere des Laufs von der Seite des Patronenlagers aus begutachten.

8. ENTFERNEN EINES IM LAUF FESTSITZENDEN GESCHOSSES

Führen Sie diese Tests niemals mit geladener Waffe durch:
Versuchen Sie nicht, die festsitzende Kugel mit weiteren Folgeschüssen zu entfernen, da der erzeugte Druck die Waffe zerstören und dabei den Schützen verletzen kann. Bringen sie die Waffe zu einem qualifizierten Büchsenmacher oder kontaktieren Sie den technischen ***Kundendienst von Bergara.***

DE

9. EINSTELLUNG DES ABZUGSGEWICHTS

Die B14R verfügt über einen komplett einstellbaren Abzugmechanismus. Das Abzuggewicht ab Werk liegt bei ca. 1,7 kg (3.7 lbs.) Die mögliche Einstellung ist von etwa 1,3 bis 2 kg (2.8 - 4.4 lbs).

Führen Sie diese Tests niemals mit geladener Waffe durch:
Wechseln Sie den Auslösemechanismus nicht durch ein anderes Fabrikat eines anderen Unternehmens aus. Es kann sein, dass dieses in Ihre Waffe passt, dennoch ist es möglich, dass es nicht ordnungsgemäß funktioniert und somit nicht sicher ist.
Der Auslöser sollte ausschließlich durch einen qualifizierten Büchsenmacher oder vom Hersteller eingestellt werden.

- Um die Stellschraube zu erreichen ist es erforderlich, den Kolben zu demontieren. Entsperren Sie dazu das Magazinfach und lösen Sie die Schrauben des Abzugsbügels. ***(Abb. 8.1)***

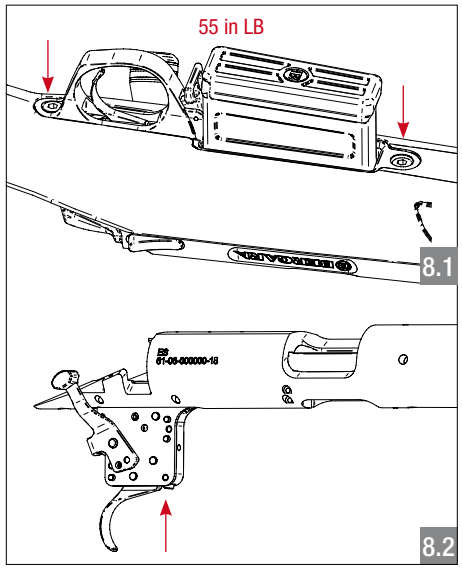

- Die Regulierschraube ***(Abb. 8.2)*** stellt die erforderliche Kraft ein, um den Auslöser zu ziehen.

Führen Sie diese Tests niemals mit geladener Waffe durch:
Ein Abzug, der zu leicht ist, kann zu einer unbeabsichtigten Schussabgabe führen.

10. DEMONTAGE DER WAFFE

Folgen Sie bei der Demontage der Waffe zu deren Reinigung oder Inspektion den folgenden Schritten ***(Abb. 9.1):***

- Entleeren Sie die Waffe durch Öffnen des Magazinfachs.
- Positionieren Sie den Verschluss ca. 25 mm (1 Zoll) vor dessen Anschlag.
- Drücken Sie die Entriegelung und entfernen Sie den Verschluss.
- Überprüfen Sie, dass sich keine Munition im Patronenlager oder dem Lauf befindet, indem Sie das Innere des Laufs von der Seite des Patronenlagers aus begutachten.

Montage der Büchse ***(Abb. 9.2):***

- Drücken Sie die Entriegelung und geben Sie den Verschluss ein. Drehen Sie den Verschluss, bis dieser an den Kanal angepasst ist.

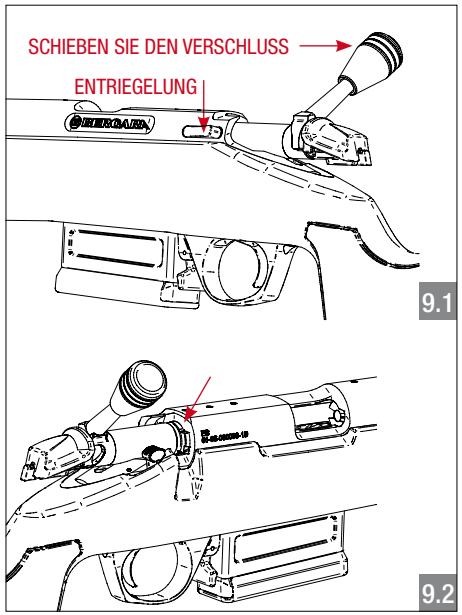

- Überprüfen Sie, dass das Magazinfach geschlossen ist. Ist dies nicht der Fall, schließen Sie es.

DE

Im Allgemeinen ist die Büchse wartungsfreundlich. In feuchten Umgebungen ist das Auftreten von Korrosion möglich. Aus diesem Grund wird empfohlen, die folgenden Teile regelmäßig zu reinigen, insbesondere nach einem Tag auf der Jagd oder dem Schießplatz (konsultieren Sie stets die vom Hersteller der verwendeten Chemikalien bereitgestellten Anweisungen). Es empfiehlt sich die Reinigung Ihrer Büchse nach den ersten 100 Schüssen sowie nach allen folgenden 200-300 Schüssen.

Hinweis: *Schießen mit Schalldämpfer erhöht den Gegendruck sowie Ablagerungen im Gehäuse und im Systemkasten. Wenn die Büchse anfängt, während des Schießens mit Schalldämpfer Störungen beim Durchladen und Schießen zu zeigen, reinigen Sie Gehäuse, Systemkasten und Kammer sorgfältig.*

DE

Lauf

Die nachfolgenden Hinweise sollten beachtet werden:

- Verwenden Sie geeignete Reinigungsmittel, um den Lebenszyklus des Laufs zu verlängern. Reinigen Sie den Lauf in entgegengesetzter Richtung kann dies zu übermäßiger Abnutzung an der Mündung des Laufs führen. Dies beeinträchtigt die Präzision spürbar und dauerhaft. Auf der Rückseite des Gehäuses befindet sich eine Zugangsöffnung in den Lauf für den Reinigungsstab. Zerlegen Sie die Büchse anhand der Anweisungen in Abschnitt 10.
- Verwenden Sie wenn möglich einen einteiligen und qualitativ hochwertigen Reinigungsstab, um Beschädigungen am Lauf zu vermeiden. zur Reinigung des Laufinneren wird die Verwendung einer qualitativ hochwertigen Bürste empfohlen.
- Führen Sie ein trockenes Patch in geeigneter Größe (ein quadratisches Stück Stoff) durch den Lauf. Dies entfernt lose Verunreinigungen.
- Wischen Sie dann mit einem feuchten, in Reinigungsmittel getränkten Tuch am Laufinneren nach unten bis Öl und Schmutz von Lauf und Patronenlager entfernt sind.

  Hinweis: *Es empfiehlt sich die Anweisungen des Herstellers zu befolgen.*

- Versuchen Sie eine hohe Konzentration von Kupfer, Blei oder Pulverrückstände im Lauf zu vermeiden. Dies reduziert die Präzision erheblich.

  Wichtig: Es kann zu Problemen bei der Entnahme führen, wenn auf die Verwendung von Lösungsmitteln zur Entfernung von Rückständen am Ende des Laufes, einschließlich der Auszieherrille, verzichtet wird.

- Zur Reinigung des Laufs wird die Verwendung einer qualitativ hochwertigen Bürste aus Bronze oder Nylon empfohlen. Wischen Sie den Schaft nach dessen Reinigung mit einem in Waffenöl getränkten Patch (ein Stück Stoff) zur Vermeidung von Rostbildung ab.

- Wischen Sie den Lauf nach dessen Reinigung mit einem in Waffenöl getränkten Tuch zur Vermeidung von Rostbildung ab. Verwenden Sie vor dem Schießen ein trockenes Tuch, um das Öl zu entfernen und den Lauf nicht zu beschädigen.

  Wichtig: Es empfiehlt sich, das Innere des Laufs und die äußere Metalloberflächen der Waffe nach der Reinigung leicht zu schmieren. Vor erneutem Schießen führen Sie ein trockenes Tuch durch den Lauf, um überschüssiges Öl zu entfernen. Zur Entfernung des äußeren Staubs kann ein feiner Pinsel verwendet werden.

- Überprüfen Sie die Laufmündung regelmäßig auf Schäden, da dies die Präzision erheblich beeinträchtigen kann.

DE

Gehäuse und Verschluss

- Reinigen Sie den kompletten Verschluss und das Innere des Gehäuses mit einem Lappen, der in einem speziell für Waffen geeigneten Produkt zur Entfernung von Rückständen getränkt wurde.
- Reinigen Sie außerdem den exponierten Bereich des Schussmechanismus und die Warzen des Verschlusskopfes.
- Der Körper des Verschlusses, die Warzen, der Kanal und der Sicherheitsverschluss sollten geschmiert oder gefettet werden. Der Auswerfer und der Auszieher sollten regelmäßig mit einem angemessenen Tropfen Öl geschmiert werden ***(Abb. 10.1 und 10.2)*** bis ein sehr dünner Ölfilm entsteht.

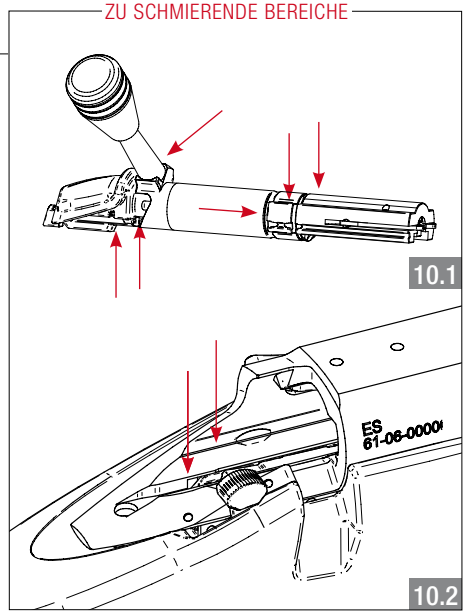

Schaft

- Zur Entfernung des äußeren Staubs kann ein feiner Pinsel verwendet werden.
- Der Schaft aus Holz wurde im Werk mit Öl behandelt.
- Schmieren Sie nach der Reinigung alle freigelegten metallischen Teile der Büchse.

12. LAGERUNG

- Bewahren Sie die Waffe in einem Safe einschließlich einer Methode zur Reduktion der relativen Luftfeuchtigkeit innerhalb desselben auf.
- Entnehmen Sie die Waffe gelegentlich ihrem Lagerort und reinigen Sie diese.
- Befolgen Sie die rechtlichen Vorschriften bezüglich der Waffenlagerung.
- Sollten Sie die Waffe für längere Zeit im Waffenschrank haben, lagern Sie diese entriegelt, mit der entspannten Feder des Schlagbolzens in Ruhestellung.
- Lassen Sie eine dünne Schicht des schützenden Öls auf den Metalloberflächen, um weiteren Schutz vor Korrosion sicherzustellen.

13. B14R HMR SCHAFT

Der Schaft HMR (Hunting Match Rifle) ist mit einem inneren Gerüst aus Aluminium ausgestattet, welches ihn perfekt für die Jagd auf hohen Distanzen (long range), Zielschießen und Wettkämpfe macht. In diesem Abschnitt finden Sie die Einzelheiten, die Sie über die Funktionsweise dieses Schafts wissen sollten.

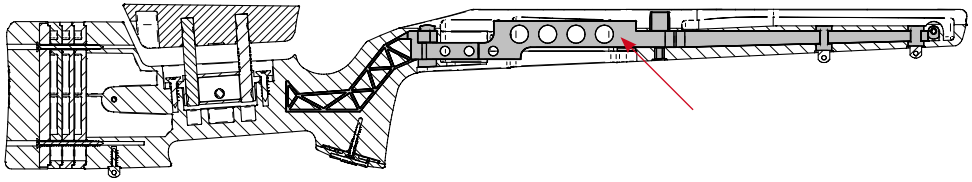

Schaft

Der HMR Schaft ist mit Längeneinstellung und Regulierung der Backenhöhe ausgestattet, die es dem Bediener ermöglicht, diesen nach seinem Geschmack je nach Körperbau und Anschlagsposition anzupassen.

- Der Backen kann in der Höhe verstellt werden. Drehen Sie die Einstellschraube nach links, um den Backen zu entsperren, bewegen Sie diesen auf die gewünschte Höhe und drehen Sie schließlich die Einstellschraube nach rechts, um den Schaftrücken auf dessen Platz zu befestigen. ***(Abb. 12.1)***
- Ein leichtes Neigen des Magazins nach vorne gestaltet die Platzierung einfacher. Der Kolben kann durch Hinzufügen von Abstandhaltern verlängert oder durch Entfernen dieser verkürzt werden. Lösen Sie die Schrauben der Schaftkappe, drehen Sie die Abstandhalter am oberen Teil, um diese zu entfernen und ziehen Sie die Schraube erneut fest ***(Abb. 12.2)***. Die Schrauben der Schaftkappe besitzen eine Phillip Kopfspitze.

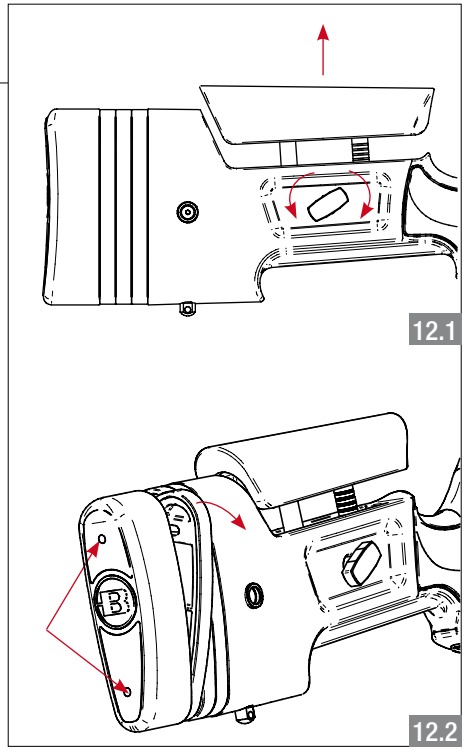

14. B14 - 22LR ERKLÄRUNGSSCHEMA

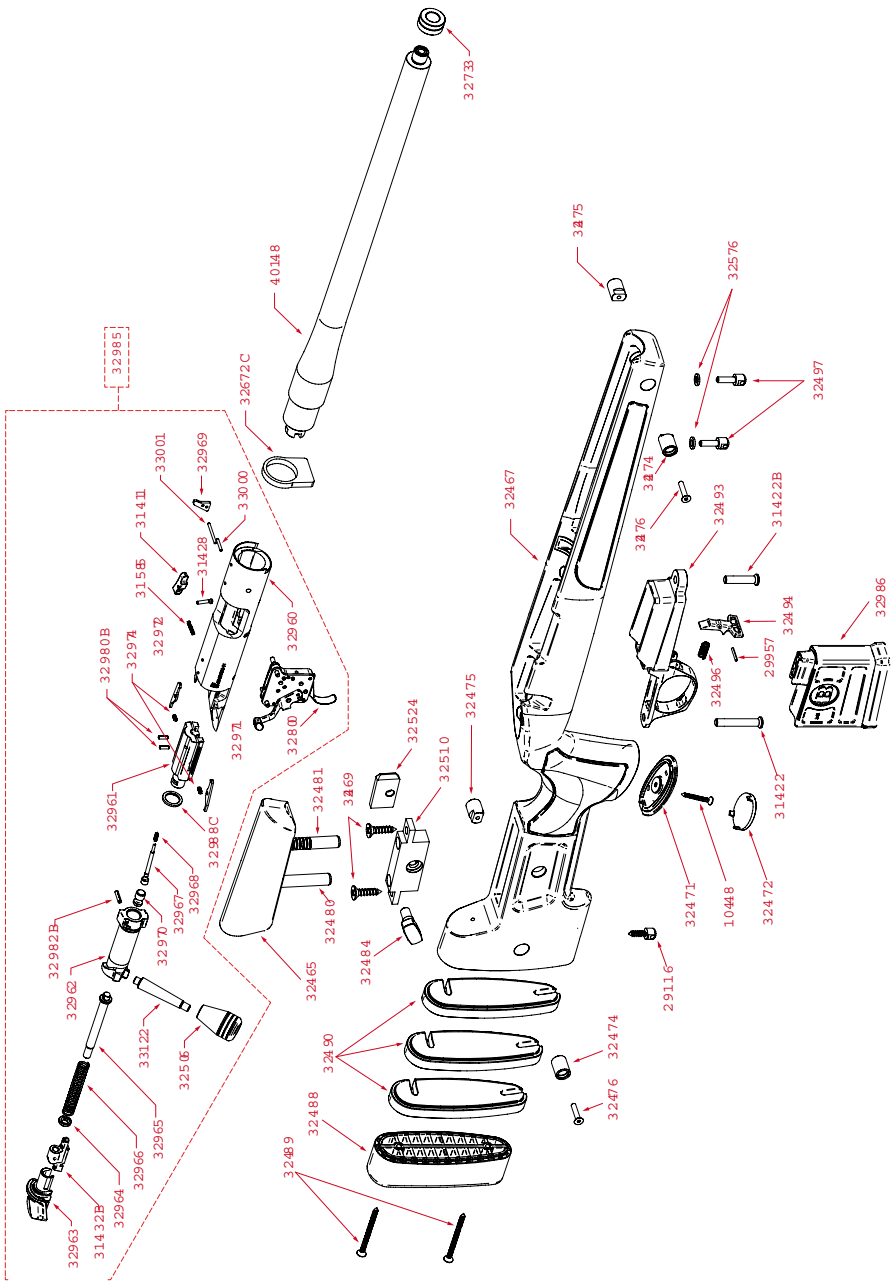

15. B14R ÜBERSICHT DER TEILE

ITEM N.	BESCHREIBUNG	ITEM N.	BESCHREIBUNG
32733	Gewindeabdeckung	32489	Schrauben Rückstoßkappe
33001	Auswerferstift oben	32968	Abzugfeder
32471	Griffkappe	29116	Stift Tragriemen hinten
32800	Auslöser	32490	Abstandhalter Rückstoßkappe
33122	Kammerstengel	32969	Auswerfer
32472	Hülle Griffkappe	29957	Stift des Magazinhebels
32960	Gehäuse	32493	Magazindeckel 14
31422B	Anzugschraube vorne	32970	Manschette Abzugsfeder
32474	QD Riemenbügel rechts	31411	Entriegelungsbolzen
32961	Verschlusskopf	32494	Entriegelungshebel Magazin
31432B	Spannstück	32971	Auswerfer rechts
32475	QD Riemenbügel links	31422	Anzugschraube hinten
32962	Verschlusskörper	32496	Feder des Entriegelungshebels
32980B	Abzieherbolzen	32972	Auswerfer links
32476	QD Riemenbügelschraube	31428	Auswerferstift
32963	Abdeckung Schlagbolzen	32497	Regler Tragriemen vorne
32982B	Stift Abzugschloss	32974	Auszieherfeder
32480	Stellung Backe hinten	31585	Auswerferfeder
32964	Manschette Schlagbolzenfeder	32506	Kammergriff
32672C	Rückstoßlager	32985	Aufbau Gehäuse
32481	Stellung Backen vorne	32465	Backe
32965	Schlagbolzen	32510	Backen Support
32988C	Abstandsbolzen	32986	Magazin
32484	Befestigungsschrauben Backe	32467	Schaft
32966	Schlagbolzenfeder	32524	Backe Mutter
40148	Lauf	33000	Auswerferstift unten
32488	Feder Hebel	32469	Befestigungsschrauben
32967	Abzugmechanismus	32576	Stift Tragriemen Unterlegscheiben vorne
10448	Schraube Griffkappe		

16. GARANTIE

Bitte richten Sie Ihre Fragen bezüglich der Garantie an: **Info@bergararifles.com**

Für USA: **contact@bergarausa.com**

Bergara North America
BPI Outdoors
1270 Progress Center Ave. Suite 100
Lawrenceville, GA 30043

For non-US/Canada: **DIKAR S. Coop**
Ugarte, 26
20570 Bergara - Gipuzkoa (Spain)

Die Bergara Büchse ist auf Lebenszeit gegen alle Herstellungsfehler versichert. Diese Garantie gilt ausschließlich für den Erstkäufer und ist nicht übertragbar. Diese Garantie deckt keine Abnutzung und üblichen Verschleiß, die Verarbeitung des Metalls oder des Holzes, Den unsachgemäßen oder zweckentfremdeten Gebrauch, Sachschaden, die Kosten für entstandene Benachteiligungen oder die Nichtbenutzung ab.

Diese Garantie verleiht Ihnen bestimmte gesetzliche Rechte und Sie können möglicherweise auch andere Rechte haben, die von Staat zu Staat oder von Land zu Land variieren. Neben den in den verschiedenen Abschnitten dieses Handbuchs genannten Fällen der Garantierücknahme entfällt der Anspruch auf Garantie auch dann, wenn:

- nicht autorisierte Änderungen und/oder Reparaturen vorgenommen wurden.
- die Waffe in ungepflegtem Zustand zurückgegeben wird (schmutzig, mit Korrosion…).
- ungeeignete Munition verwendet wurde (z.B. Militärmunition, wiedergeladene Munition oder durch CIP oder SAAMI nicht autorisierte Munition).
- Schäden als Folge der Nichtbeachtung der in diesem Handbuch gegebenen Anweisungen auftreten.

Die Waffe wird mit Identifikation durch deren Seriennummer an der Seite des Gehäuses oder Kammer geliefert.

WICHTIG: Achten Sie im Falle der Rückgabe darauf, dass die Waffe entladen ist!!

BERGARA

KUNDENDIENST INTERNATIONAL:

BERGARA

DIKAR S. Coop

Ugarte, 26
20570 Bergara - Gipuzkoa (Spain)

Tel.: +34 943 769 893

info@bergararifles.com
www.bergararifles.com
Facebook: Bergara Rifles Europe
Youtube: bergarainternational

CUSTOMER SERVICE USA/CANADA:

Bergara North America

BPI Outdoors
1270 Progress Center Ave. Suite 100
Lawrenceville, GA 30043

800 320-8767

www.bergarausa.com
contact@bergarausa.com
Facebook: Bergara USA
Youtube: Bergara US

FR

B-14R

SOMMAIRE

FR

1. Introduction 58
2. Sécurité générale 59
3. Eléments de sécurité pour toutes les armes 59-60
4. Avant de tirer avec la carabine 59
5. Chargement des munitions avec chargeur amovible 62
6. Fonctionnement du système du chargeur amovible 62
7. Tirer avec la carabine 62-63
8. Extraction d'une balle bloquée dans le canon 64
9. Ajustage du poids de départ de la détente 64
10. Démontage de l'arme pour le nettoyage 65
11. Nettoyage et entretien 66-67
    - Canon 66-67
    - Boîte de culasse et boulon 67
    - Crosse et devant 67
12. Stockage 68
13. Crosse B14R HMR 69
14. B14 - 22LR Dessin éclaté 70
15. Description schématique des pièces de la B14R 71
16. Garanties 72

1. INTRODUCTION

FR

Merci d'avoir acheté une carabine à verrou Bergara B14R.

Nous espérons que cette carabine comblera toutes vos attentes, et qu'elle vous serve durant plusieurs années toujours avec la même satisfaction.

Lisez ce manuel. Il y a beaucoup de caractéristiques auxquelles vous devez vous familiariser pour pouvoir utiliser l'arme de façon la plus sure et sécuritaire.

L'avenir du tir sportif dépend de vous…

Les accidents, et le mauvais usage des armes à feu, son des raisons pour interdire le tir en général et les armes en particulier. Vous serez responsable, recherchez la sécurité et prêtez attention aux conseils de sécurité des autres camarades de tir.

Si après avoir lu les instructions, avertissements et risques détaillés dans ce manuel et que vous n'êtes pas capable d'accepter les responsabilités de la manipulation et du tir avec une arme de façon sécuritaire, retournez l'arme dans le lieu où vous l'avez acheté.

Vous devez prendre en compte le manuel dans son intégralité pour que l'utilisation de l'arme soit sécuritaire.

2. SÉCURITÉ GÉNÉRALE

10 Règles de sécurité pour le maniement de votre arme

FR

1. Maintenez toujours la bouche de l'arme pointée vers une direction sure, même si l'arme est déchargée.
2. Soyez sûr de votre cible et de ce qu'il y a derrière, avant de viser n'importe où.
3. Ne jamais se fier à la sécurité mécanique d'une arme.
4. L'arme doit être déchargée tant qu'elle n'est pas utilisée.
5. Utilisez toujours des protections auditives et oculaires.
6. Le canon ne doit pas être obstrué avant le chargement ou le tir.
7. Manier toutes armes comme si elle était chargée.
8. Stockez les armes et les munitions séparément et dans un endroit fermé à clé.
9. Evitez de consommer de l'alcool ou de la drogue avant et pendant l'usage d'une arme.
10. Ne modifiez pas votre arme, Révisez votre arme régulièrement chez un armurier agréé. Assurez-vous que toutes les pièces fonctionnent avant tout usage.

- Ne jamais fumer durant le tir ou le maniement d'une arme ou matériel en relations avec les armes. Les étincelles ou les cendres pourraient faire enflammer la poudre ou les cartouches, provocants des blessures graves ou la mort.
- Utiliser toujours des protections pour les yeux. Il est possible que des particules sortent de la chambre ou de la bouche lorsqu'une arme à feu est déchargée.
- Réviser toujours l'arme avant de l'utiliser afin de vous assurer de son bon état de fonctionnement. Tester la détente et le système d'ouverture avec précaution avant de charger. Vérifier que le canon n'est pas obstrué. Toute obstruction pourrait faire exploser le canon, causant de graves blessures ou la mort.
- Ne jamais charger une arme avant d'être prêt à tirer. Vous devez retirer les munitions quand vous marchez, montez dans un arbre, passez l'arme à une autre personne, sautez un mur ou un obstacle, etc.
- Ne jamais appuyer une arme contre un mur, un arbre, un véhicule ou sur une surface quelconque. Une arme à feu chargée qui tombe peut provoquer un tir accidentel de l'arme, pouvant causer de graves blessures ou la mort.
- Ne jamais transporter d'armes chargées dans n'importe quel type de véhicule. Une arme est considérée chargée tant qu'une munition est chambrée.
- Ne jamais ranger ou stocker une arme à feu chargée. Une arme doit être déchargée et nettoyée avant tout stockage.
- Ne jamais charger une arme sans être sûr que le canon est propre et sans obstructions. Si vous faites tomber votre arme par terre par accident, assurez-vous que rien n'est venu obstruer votre canon.
- Soyez très prudent quand vous chassez depuis un lieu élevé. La chute accidentelle d'une arme chargée pourrait provoquer un tir qui pourrait causer de graves blessures ou la mort. Assurez-vous que l'arme est déchargée avant de la fixer ou défixer sur un support.
- Ne jamais se fier à la sécurité mécanique de l'arme ! Les éléments mécaniques pourraient ne pas fonctionner. Considérez toujours une arme comme si elle était chargée, manipulez-la comme si elle était prête à faire feu.
- Suivre toujours les procédures de nettoyage de l'arme appropriées. Tirer avec un canon mal entretenu ou avec de la corrosion pourrait conduire à des conditions de pressions dangereuses et faire exploser le canon, causant de graves blessures ou la mort.

3. ELÉMENTS DE SÉCURITÉ POUR TOUTES LES ARMES

- Ne jamais diriger la bouche du canon en direction d'une personne. Lorsque vous portez la carabine en bandoulière dirigez toujours le canon vers le haut.
- N'essayer pas de modifier les parties internes de votre arme. Si vous le faites, vous pouvez causer une situation dangereuse causant un tir accidentel avec risque de graves blessures ou la mort. Ce genre de modifications entraine en général l'annulation de la garantie.
- Ne laisser pas d'armes sans vigilance ou à la portée des enfants. Dans certains pays c'est puni par la loi.

4. AVANT DE TIRER AVEC LA CARABINE

Familiarisez-vous avec l'arme. Apprendre comment elle fonctionne et comment elle s'utilise, sans munition.

Recommandations avant d'utiliser la carabine :

- La carabine est livrée emballée avec le verrou démonté de la boîte de culasse. Avant de monter le verrou vérifiez que la carabine est déchargée et de regarder s'il n'y a aucune douille dans la chambre ou obstruction dans le canon.
- Vérifier qu'il n'y a aucune munition dans le chargeur.
- Nettoyer l'intérieur du canon en respectant les instructions énoncées dans la section *« Nettoyage et entretien »*.
- Nettoyer l'excès d'huile de la zone de l'action ainsi que du corps du verrou.
- Introduire le verrou dans la boîte de culasse comme indiqué dans le point *« Démontage des composants de l'arme pour leur nettoyage »* de ce manuel.
- Une fois que vous avez réalisé tous les points mentionnés ci-dessus, vous pouvez procéder au chargement de l'arme comme indiqué dans le suivant chapitre de ce manuel.

Conseils de sécurité :

Actionnez le petit levier en avant du pontet pour libérer le chargeur. RAINURES Tirer une munition d'un calibre différent au marquage du canon est très dangereux et ceci pourrait causer des accidents très graves.

5. CHARGEMENT DES MUNITIONS AVEC UN CHARGEUR AMOVIBLE

Chargez le chargeur par l'ouverture supérieure avec les munitions correspondantes. Enfoncez la munition vers le bas ***(Fig. 4.1)*** et une fois qu'elle est appuyée sur le côté avant du chargeur, faites-la glisser vers l'arrière ***(Fig. 4.2)***.

La capacité du chargeur est de 10 cartouches. Problèmes de fonctionnement pourraient se produire si ces actions ne sont pas effectuées correctement.

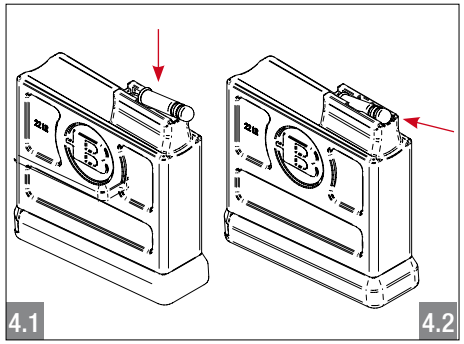

6. FONCTIONNEMENT DU CHARGEUR AMOVIBLE

Pour mettre le chargeur en place, enfoncez-le dans le puis de chargeur jusqu'au fond avec la sortie des munitions vers le haut. ***(Fig. 5.1)***

Actionnez le petit levier en avant du pontet pour libérer le chargeur. ***(Fig. 5.2)***

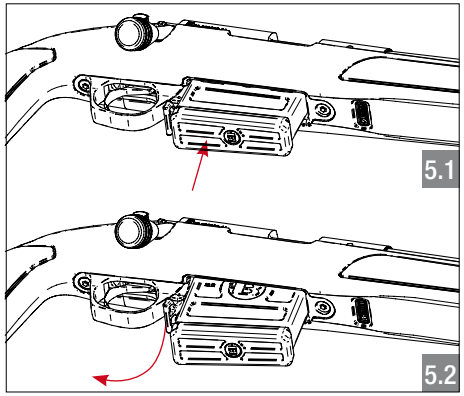

7. TIRER AVEC LA CARABINE

- Retirer le verrou et assurez-vous que l'arme est déchargée. Vérifier aussi que rien n'obstrue le canon.
- La sécurité de l'arme ne peut pas être actionnée si le levier de verrou est fermé et que le percuteur n'est pas armé, la carabine n'est pas chargée. Une fois le levier de verrou relevé, vous pouvez mettre votre carabine en sécurité. Par conséquent, activez la sécurité de votre carabine une fois que le levier relevé, avant d'introduire une cartouche dans la chambre. La carabine est en sécurité une fois le levier de sécurité tiré jusqu'au point blanc. ***(Fig. 6.1)***

7. TIRER AVEC LA CARABINE

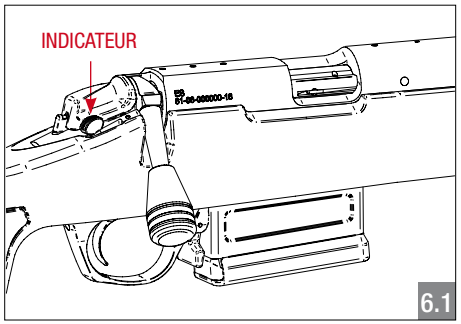

Conseils de sécurité :

Au chargement de l'arme, assurez-vous d'avoir fermé le verrou à fond, jusqu'à ce qu'il s'arrête.

Si la fermeture du verrou l'indicateur de chargement n'est pas apparent, n'utilisez pas la carabine. Emmenez la a un armurier qualifier pour la réviser ou contactez le ***SAV de Bergara.***

- Fermer le verrou. Vérifier l'indicateur de chargement rouge. ***(Fig. 6.2)***

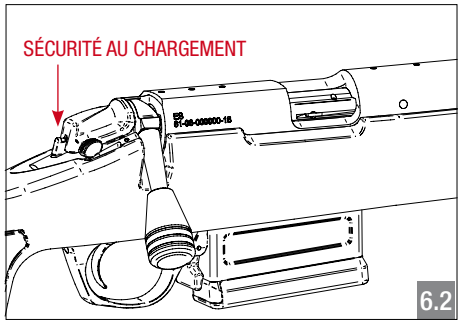

Conseils de sécurité :

Si, en appuyant sur la détente d'une arme chargée la balle ne part pas, pointez le fusil dans une direction sûre et attendez 30 secondes avant d'ouvrir le verrou. Le verrou doit être ouvert avec de grandes précautions.

Conseils de sécurité : Si vous pensez que vous avez une cartouche de faible puissance ou défectueuse et que la balle n'est pas sortie du canon, enlevez le verrou pour vérifier. Cela peut se produire si la poudre est détériorée, s'est consumée ou a brulé partiellement. Dans ce cas, emmenez l'arme À un armurier ou contactez le ***SAV Bergara.***

- Une fois que vous avez tiré, ouvrir le verrou, pousser vers l'arrière jusqu'à ce qu'il s'arrête, puis pousser vers l'avant et fermez le verrou. Assurez-vous que le fusil expulsé la cartouche usagée. Il est important de tirer le verrou à fond vers l'arrière et de ne pas faire un cycle court, car cela pourrait enrayer l'arme à feu.
- Pour vider les munitions de l'arme à feu, ouvrez le verrou et tirez à fond vers l'arrière.
- Assurez-vous que la chambre est vide en vérifiant visuellement et physiquement qu'il n'y a pas de cartouches dans la chambre.

8. EXTRACTION D'UNE BALLE BLOQUÉE DANS LE CANON

Conseils de sécurité :

N'essayer pas de retirer du canon une balle bloquée en tirant à nouveau, car la pression créée pourrait détruire l'arme à feu et blesser le tireur. Dans ce cas, emmener l'arme À un armurier ou contacter le ***SAV Bergara****.*

FR

9. AJUSTAGE DU POIDS DE DÉPART DE LA DÉTENTE

La B14 dispose d'un mécanisme de détente totalement ajustable. Le poids d'origine est de 1,7 kg (3.7 lbs). Le réglage possible se situe entre 1,3 et 2 kg (2.8 - 4.4 lbs).

Conseils de sécurité :

Ne changer pas le mécanisme de détente avec un autre fabriqué par une entreprise différente. Il pourrait correspondre à votre arme, mais il est possible qu'il ne fonctionne pas parfaitement, et que l'arme soit moins sécuritaire. Le changement du mécanisme de détente annule la garantie.

La détente doit être ajustée seulement par un armurier agréé ou par l'usine.

- Pour accéder aux vis d'ajustage il est nécessaire de démonter la crosse. Pour cela, enlever le chargeur et dévissez les vis du puis de chargeur. ***(fig. 8.1)***

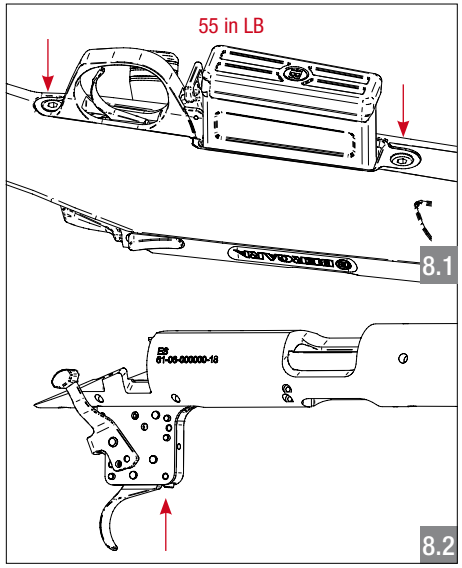

- La vis de régulation du poids de la détente ***(fig. 8.2)*** ajuste la force nécessaire pour tirer sur la détente.

Conseils de sécurité :

Un mécanisme de détente trop sensible et léger peut provoquer une décharge accidentelle.

10. DÉMONTAGE DE L'ARME POUR LE NETTOYAGE

Pour le démontage de l'arme pour le nettoyage ou une inspection, veuillez suivre les étapes suivantes ***(Fig. 9.1) :***

- Décharger l'arme par le chargeur amovible.
- Positionner le verrou à environ 25 mm avant l'ouverture maximale.
- Appuyer sur le bouton pour retirer le verrou puis retirer-le.
- Vérifier qu'il n'y a pas de munitions dans la chambre ou le canon en inspectionnant la chambre.

Pour assembler l'arme ***(Fig. 9.2) :***

- Appuyer sur le bouton pour retirer le verrou et introduiser le verrou. Tourner le verrou jusqu'à ce qu'il s'aligne avec le canal.

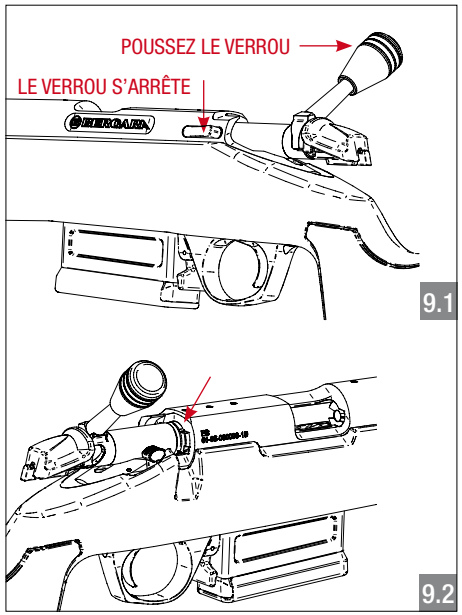

- Vérifier que la bande du chargeur est fermée ; si non, fermer-la.

FR

En général, l'entretien de cette carabine est facile. Dans ce chapitre vous disposerez de toutes les informations pour garder votre carabine bien entretenue. Il est donc recommandé de nettoyer les pièces suivantes régulièrement, surtout après une journée de chasse ou au stand de tir (consultez toujours les instructions données par le fabricant de produits chimiques.) Nous vous suggérons de nettoyer votre carabine après les 100 premières cartouches tirées, et tous les 200 à 300 coups après.

FR

Remarque : *La suppression des tirs augmentera la contre-pression ainsi que l'accumulation de l'encrassement dans la zone de la boîte de culasse et du verrou. Si la carabine commence à présenter des défaillances de cycle ou de tir alors que le tir est supprimé, nettoyez soigneusement la boîte de culasse, le verrou et les zones de la chambre.*

Canon

La haute qualité des canons Bergara nécessite de prendre des précautions pour maintenir sa précision. Vous devrez suivre les conseils suivants :

- Le bon sens pour nettoyer un canon est de la chambre vers la bouche du canon. Le nettoyage du canon dans le sens inverse peut provoquer une usure excessive de la bouche du canon. Cela affectera de façon permanente la précision de la carabine. Un trou d'accès est prévu à l'arrière de la boîte de culasse pour le passage de la tige de nettoyage dans le canon. Démontez la carabine en suivant les instructions de la section 10.
- Si possible utiliser une tige de nettoyage d'une seule pièce et de qualité pour éviter d'endommager le canon.
- Utiliser des produits de nettoyages adéquats pour aider à allonger la vie de votre canon.
- Passer une pièce de tissu sèche de taille appropriée (un carré de tissu) dans le canon. Cela permettra d'éliminer tout encrassement.
- Ensuite, faites passer une pièce de tissu humide au solvant dans le canon jusqu'à ce que la graisse et la saleté soient éliminées du canon et de la chambre.

Remarque : *Nous vous suggérons de suivre les instructions d'utilisation données par le fabricant.*

- Essayer d'éviter l'accumulation d'une trop grande quantité de cuivre, de plomb ou de poudre dans le canon. Ces accumulations réduiront considérablement la précision.

Important : Des problèmes d'extraction peuvent survenir si le solvant n'est pas utilisé pour éliminer l'encrassement sur l'extrémité de la brèche du canon, y compris la rainure de l'extracteur.

- Utiliser une brosse en bronze ou en nylon de haute qualité pour nettoyer le canon. Évitez les brosses en acier inoxydable.
- Après avoir nettoyé le canon passez la baguette avec un tampon imbibé d'huile pour arme pour éviter l'oxydation. Passez un tampon sec avant de tirer pour retirer l'excédent d'huile.

Important : Nous suggérons d'huiler légèrement l'intérieur du canon et les surfaces métalliques extérieures de l'arme après le nettoyage. Avant de tirer à nouveau, passez une pièce de tissu sèche dans le canon pour enlever l'excès d'huile. Des traces d'huile à l'intérieur du canon au moment du tir peuvent provoquer une surpression.

FR

- Vérifier régulièrement que la bouche du canon n'est pas endommagée, ceci pourrait affecter sérieusement la précision.

Boîte de Culasse et Verrou

- Nettoyer l'ensemble du verrou et l'intérieur de la boîte de culasseavec un chiffon imprégné d'un produit de nettoyage pour armes à feu approprié pour éliminer les résidus.
- À l'aide d'une brosse, nettoyer la tête de culasse et l'extracteur. Nettoyer également la zone exposée du mécanisme de mise à feu et les pattes de la tête du verrou.
- Le corps du verrou, les pattes, le canal d'armement et le cran de sécurité doivent être lubrifiés ou graissés. Vous devrez mettre une goutte d'huile fréquemment sur l'expulseur et l'extracteur ***(Fig. 10.1 et 10.2)*** , afin d'obtenir une fine pellicule d'huile.

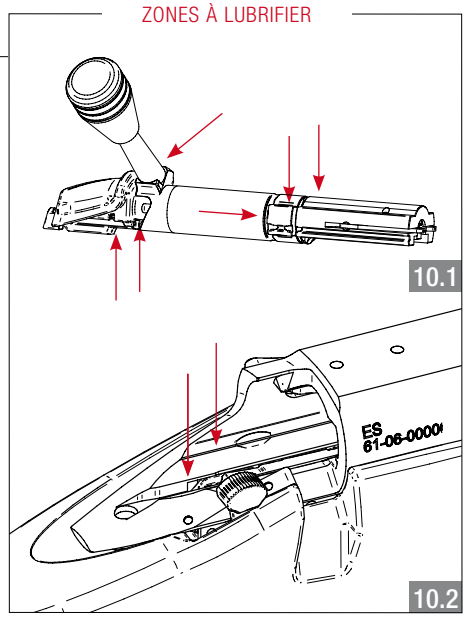

Crosse

- Vous pouvez utiliser une brosse fine pour éliminer la poussière à l'extérieur.
- La crosse synthétique peut être nettoyée facilement avec un chiffon micro fibre humide.
- Apres avoir nettoyé, graissez toutes les pièces métalliques apparentes sur la carabine.

12. STOCKAGE

- Stockez votre arme dans une chambre forte, et mettez un dispositif pour réduire l'humidité.
- De temps en temps, retirez l'arme de son lieu de stockage et nettoyez-la.
- Suivez les normes de stockage des armes.
- Si vous stockez l'arme pendant longtemps sans l'utiliser, gardez-la avec le percuteur abaissé pour éviter de fatiguer les ressorts de percuteurs.
- Maintenir une fine pellicule d'huile protectrice sur les surfaces métalliques pour protéger davantage contre la corrosion.

FR

13. CROSSE B14R HMR

La crosse HMR (Hunting Match Rifle) est pourvue d'un squelette intérieur en aluminium ce qui en fait une crosse parfaite pour la chasse à longue distance. Dans ce chapitre vous trouverez tous les détails que vous devez savoir sur le fonctionnement de cette crosse.

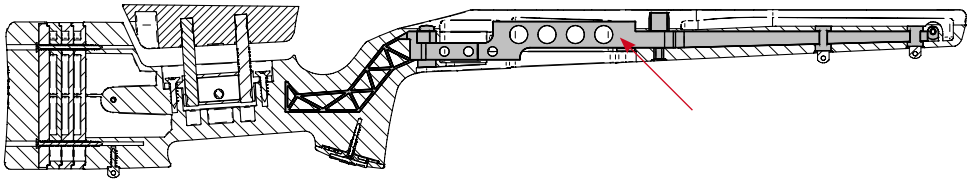

FR

Crosse

La crosse HMR a une longueur réglable de tirette et de hauteur de joue qui permet à l'utilisateur de l'adapter aux caractéristiques physiques et à ses habitudes de tir.

- Le busc peut être ajusté très facilement. Tournez la vis du busc vers la gauche pour libérer le busc et adaptez le à la hauteur désirée, une fois adapté, tournez le vis de réglage à droite pour figer le busc au réglage mis en place. ***(Fig. 12.1)***
- Cette carabine est ajustable en 4 longueurs différentes. Vous pouvez ajouter des intercalaires ou au contraire en enlever. Desserrez les vis des coussinets de recul jusqu'à ce que les intercalaires soient libres, tournez-les pour les retirer et resserrez les vis ***(Fig. 12.2)***. Les vis des coussinets de recul ont une tête à pointe Phillip.

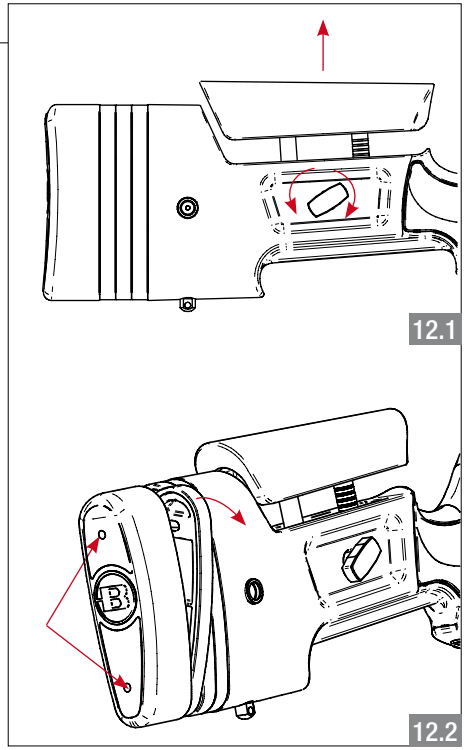

14. B14 - 22LR DESSIN ÉCLATÉ

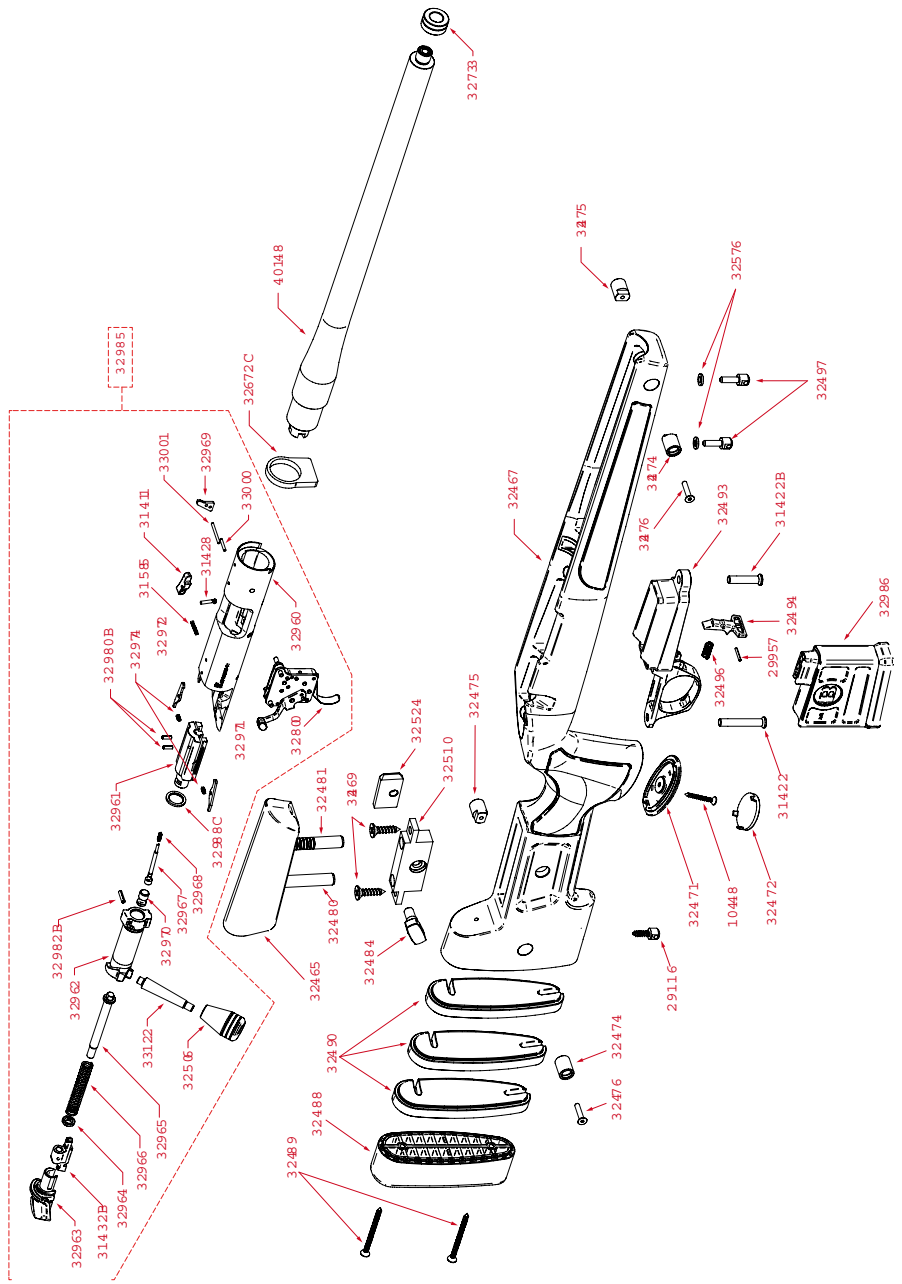

15. DESCRIPTION SCHÉMATIQUE DES PIÈCES DE LA B14R

ITEM N°	DESCRIPTION	ITEM N°	DESCRIPTION
32733	Bague de filetage	32489	Vis grenadière
33001	Le sommet de l'éjecteur	32968	Ressort de gâchette
32471	Capuchon de poignée	29116	Étrier arrière
32800	Détente	32490	Intercalaire plaque de couche
33122	Levier du verrou	32969	Expulseur/éjecteur
32472	Bouclier du capuchon de poignée	29957	Épingle de verrou de chargeur
32960	Action	32493	Chargeur
31422B	Vis avant de l'action	32970	Coupe de gâchette
32474	Pivot bretelle droit	31411	Déverrouillage verrou
32961	Tête du verrou	32494	Verrou de chargeur
31432B	Pièce d'armement	32971	Extracteur droit
32475	Pivot bretelle gauche	31422	Vis arrière de l'action
32962	Corps du verrou	32496	Ressort de verrou de chargeur
32980B	Extracteur pontet	32972	Extracteur gauche
32476	Vis pivot bretelle	31428	Épingle déverrouillage du verrou
32963	Bouclier verrou	32497	Goujons d'élingue avant
32982B	Goupille de retenue du percuteur	32974	Ressort d'extracteur
32480	Joue arrière	31585	Ressort déverrouillage du verrou
32964	Coupe de tir	32506	Bouton de poignée de boulon
32672C	Mécanisme détente	32985	Ensemble de l'action
32481	Joue avant	32465	Busc
32965	Percuteur	32510	Support busc
32988C	Entretoise de tête du verrou	32986	Chargeur
32484	Vis de verrouillage de pièce de joue	32467	Crosse
32966	Ressort du percuteur	32524	Écrou du busc
40148	Canon	33000	Fond de l'éjecteur
32488	Vis de plaque de couche	32469	Vis de fixation de la base
32967	Percuteur	32576	Rondelles des goujons d'élingue avant
10448	Vis de verrouillage capuchon de poignée		

16. GARANTIE

Si vous avez des questions à propos de la garantie, vous pouvez contacter :

Info@bergararifles.com

Aux USA: **contact@bergarausa.com**

Bergara North America
BPI Outdoors
1270 Progress Center Ave. Suite 100
Lawrenceville, GA 30043

Pays autres que les États-Unis et le Canada :

DIKAR S. Coop
Ugarte, 26
20570 Bergara - Gipuzkoa (Spain)

La carabine Bergara est garantie à vie pour tous types de défauts de fabrication. Cette garantie est applicable seulement pour l'acheteur original et n'est pas transférable. Cette garantie ne couvre pas l'usure normale et les dommages normaux, les finitions du métal ou du bois, un usage abusif ou une mauvaise utilisation, les dommages matériels, le cout des désagréments subis ou le fait de ne pas utiliser l'arme.

Cette garantie vous donne certains droits légaux et vous pouvez avoir d'autres droits qui varient d'un état à l'autre ou d'un pays à l'autre. Outre les hypothèses d'annulation de la garantie mentionnées dans les différentes sections de ce manuel, la garantie sera également annulée dans les cas ci-dessous :

- Modifications et/ou réparations non autorisées.
- Si la carabine est rendue en mauvaises conditions (sale, avec de la corrosion, etc).
- Utilisation de munitions inadéquates (par exemple, munitions militaires, munitions rechargée, munitions non autorisées par les normes CIP ou SAAMI).
- Dommage par la suite du non-respect des instructions données dans ce manuel.

L'arme est vendue identifiée avec ses numéros de série sur le côté de l'action.

IMPORTANT : En cas de renvois, assurez-vous que l'arme est déchargée !

BERGARA

SERVICE CLIENT INTERNATIONAL :

BERGARA

DIKAR S. Coop

Ugarte, 26
20570 Bergara - Gipuzkoa (Spain)

Tel.: +34 943 769 893

info@bergararifles.com
www.bergararifles.com
Facebook: Bergara Rifles Europe
Youtube: bergarainternational

SERVICE APRÈS-VENTE ÉTATS UNIS D'AMÉRIQUE / CANADA :

Bergara North America

BPI Outdoors
1270 Progress Center Ave. Suite 100
Lawrenceville, GA 30043

800 320-8767

www.bergarausa.com
contact@bergarausa.com
Facebook: Bergara USA
Youtube: Bergara US

BERGARA®

OUR BARRELS MAKE THE DIFFERENCE

BERGARA NORTH AMERICA

BPI Outdoors
1270 Progress Center Ave. Suite 100
Lawrenceville, GA 30043

www.bergarausa.com
contact@bergarausa.com

Bergara USA

Bergara US

bergara_rifles

bergarausa

Cod .33346