# MANUAL DE USUARIO

# B15

B15

# ÍNDICE


1.- Introducción 4
2.- Seguridad en general 5-6
3.- Características generales 7
4.- Antes de disparar el rifle 7
5.- Disparar el rifle 8-9
6.- Rodaje del cañón 10
7.- Uso de munición militar 10
8.- Montaje de la mira telescópica 10
9.- Limpieza y mantenimiento 11-12
- Cañón 11
- Carcasa (acción) y cerrojo 12
- Culata y guardamanos 12

10.- Mantenimiento anual o cada 1000 cartuchos 12-13
11.- Almacenamiento 13
12.- Preguntas más frecuentes, causas y soluciones 14-15
13.- Garantía 16

# 1. INTRODUCCIÓN

Gracias por comprar un rifle semiautomático Bergara B15.

Esperamos que este rifle cumpla sus expectativas, le sirva para sus fines y le proporcione años de satisfacción.

Lea este manual. Hay muchas características a las que se debe familiarizar el usuario para utilizar el arma de manera segura.

***El futuro de los deportes de tiro depende de usted.***

Los accidentes, el mal uso de las armas de fuego, etcétera, se consideran razones para prohibir los deportes de tiro en general y de armas en particular.

Sea responsable, busque la seguridad y preste atención a los consejos sobre seguridad de otros compañeros tiradores.

Si después de leer las instrucciones, advertencias y riesgos detallados en este manual usted no está dispuesto a aceptar la responsabilidad que supone manipular y disparar un arma de forma segura, devuelva el arma al lugar donde la compró.

***¡Deben tenerse en cuenta todas las medidas de seguridad para que la utilización del arma sea segura!***

# 2. SEGURIDAD EN GENERAL

## 10 reglas de seguridad para el manejo de su arma

1. Mantener siempre la boca del rifle apuntando en una dirección segura, aunque el rifle esté descargado.

2. Esté seguro de su objetivo y de lo que hay detrás de él antes de apuntar a ningún sitio.

3. Nunca se fíe de la seguridad mecánica de un arma.

4. El arma debe estar descargada hasta el momento de su uso.

5. Use siempre protección ocular y auditiva.

6. El cañón debe estar libre de cualquier tipo de obstrucción antes de la carga y el disparo.

7. Maneje cada arma como si estuviera cargada.

8. Almacene las armas y la munición por separado y en un área cerrada con llave.

9. Evite el consumo de bebidas alcohólicas y drogas, antes y durante el uso de un arma.

10. No altere ni modifique su arma. Mantenga su arma revisada con regularidad por un armero competente. Asegúrese de que cada pieza funciona correctamente antes de cada uso

## 2. CONSIDERACIONES DE SEGURIDAD PARA TODAS LAS ARMAS

- Nunca fume mientras dispara o maneja un arma o material relacionado. Las cenizas o las chispas pueden causar que la pólvora o los cartuchos prendan, provocando daños personales, incluso la muerte.
- Utilice siempre protección para los ojos. Es posible que salten partículas de la recamara o de la boca del arma cuando utilizamos cualquier rifle.
- Revise siempre el arma antes de usarla para asegurarse de que está en buen estado de funcionamiento. Pruebe el gatillo y el sistema de apertura cuidadosamente antes de la carga. Compruebe que el cañón no este obstruido. Cualquier obstrucción puede hacer que éste explote, causando graves lesiones o la muerte.
- Nunca cargue un arma hasta que esté listo para disparar. Hay que sacar el cartucho al caminar, al trepar árboles o cercas, al pasar el arma de una persona a otra, al saltar una pared o valla,…
- Nunca apoye un arma contra la pared, un árbol, un vehículo u otra superficie. La caída de un arma cargada puede provocar un disparo accidental del arma, causando graves lesiones o la muerte.
- Nunca transporte un arma cargada en ningún tipo de vehículo. Se considera que el arma está cargada mientras no se saque el cartucho de la recamara.
- Nunca guarde un arma cargada. El arma debe estar descargada y debemos limpiarla antes de cualquier almacenamiento.
- Nunca cargue un arma sin antes asegurarse de que el cañón está limpio y sin obstrucciones. Si el arma cae al suelo por accidente, comprobar que el cañón no ha quedado obstruido.
- Tenga mucho cuidado cuando cace desde un puesto de árbol. La caída accidental de un arma puede provocar un disparo, que puede causar graves lesiones o la muerta. Asegúrese de que el arma esta descargada antes de subir o bajar de un árbol.
- ¡Nunca se fie de la seguridad mecánica! Los aparatos mecánicos pueden fallar y de hecho lo hacen. Las armas siempre deben manipularse como si estuvieran listas para disparar, independientemente de la posición o la condición mecánica de la seguridad.
- Utilice siempre procedimientos de limpieza adecuados. Disparar un cañón con mal mantenimiento o con corrosión puede conducir a condiciones de presión peligrosas y/o hacer que el cañón explote causando lesiones graves o la muerte.
- Nunca apunte el cañón hacia algo que usted no quiera ver dañado. Al llevar el arma en el hombro asegúrese que la boca del cañón este mirando hacia arriba.
- No trate de modificar las partes internas de su arma. Si lo hace puede causar una situación peligrosa causando un disparo accidental del arma y causando graves lesiones o la muerte. Estas alteraciones, en general, anulan la garantía.
- No deje el arma sin vigilancia o al alcance de los niños. En algunos países está penado por la ley.

## 3.-CARACTERÍSTICAS GENERALES

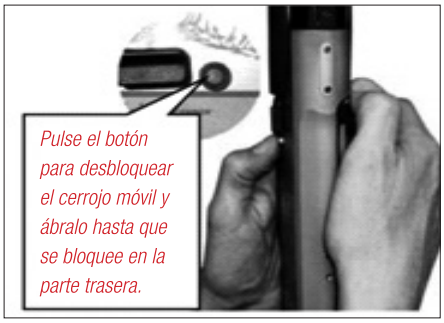


- Los rifles B15 están equipados con un cañón Bergara.
- El cerrojo móvil, mecanizado en un acero de muy alta calidad, está tratado para garantizar una alta resistencia al desgaste.
- La acción está mecanizada de una pieza de aleación de aluminio de muy alta resistencia (Ergal).
- La cabeza de cerrojo rodea totalmente la vaina para mayor seguridad en caso de ruptura de ésta.
- El extractor con garra sobredimensionado garantiza una buena sujeción del cartucho disparado.
- Un retén de cerrojo facilita la carga y la descarga del arma.
- El cargador extraíble está perfilado para evitar daños en la punta de la bala.
- Una perfecta repartición de las masas en movimiento, así como una toma de gases adaptada, permiten limitar al máximo el retroceso.
- El rifle dispone de un sistema anti-rebotes.

## 4. ANTES DE DISPARAR EL RIFLE

Familiarícese con el arma. Aprenda cómo funciona y cómo se utiliza sin munición. Recomendaciones antes de usar el rifle:

- Compruebe que el rifle esté descargado, es decir, que no haya ninguna vaina en la recámara u obstrucción en el cañón.
- Compruebe que no hay ningún cartucho en la bandeja del cargador.
- Limpie el cañón por dentro según se indica en el apartado ”limpieza y mantenimiento”.
- Tras haber realizado las comprobaciones anteriores, haga varios disparos en vacío antes de cargar el arma.
- Una vez realizados los pasos anteriores, puede usted cargar el arma como se indica en el siguiente punto de este manual.
- La primera vez que se dispara un rifle, se recomienda hacer el rodaje del cañón. El proceso se describe en el apartado “Rodaje del cañón”.

# 5. DISPARAR EL RIFLE

El B15 se utiliza de la siguiente forma:

- Asegúrese de que el arma está descargada. Compruebe también que nada obstruye el ánima.
- Accione el seguro del arma. Este se encuentra situado sobre el guardamonte ***(Fig. 5.1)***. Empujando el botón de derecha a izquierda se percibe una banda roja. En ese momento el arma está en posición de tiro. Empujando de izquierda a derecha, el arma se vuelve a colocar en posición de seguridad.
- Con el cargador colocado y el seguro puesto, tire el cerrojo móvil hacia atrás para abrir el obturador hasta su enganche. ***(Fig. 5.2)***
- Apunte con el cañón hacia abajo e introduzca un cartucho, ya sea directamente en la recámara ***(Fig. 5.3)*** o bien por medio del cargador.
- Cierre el obturador pulsando la palanca de carga colocada en el lado izquierdo del arma ***(Fig. 5.4)*** y cerciórese de su perfecto bloqueo. **CUIDADO! Ahora el arma está cargada!**
- Para extraer el cargador pulse el botón situado en el lateral derecho ***(Fig. 5.5)***. Introduzca los cartuchos de adelante hacia atrás.
- Una vez el cargador lleno, introdúzcalo en el arma y verifique su correcto bloqueo.

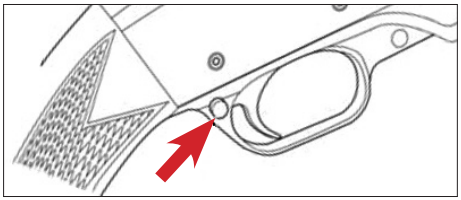

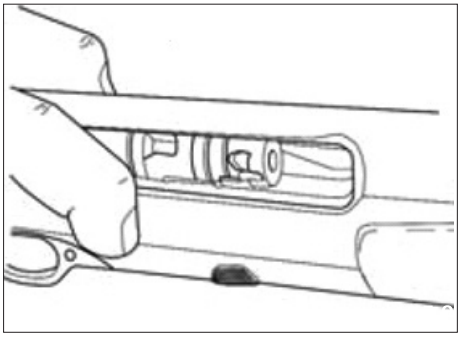

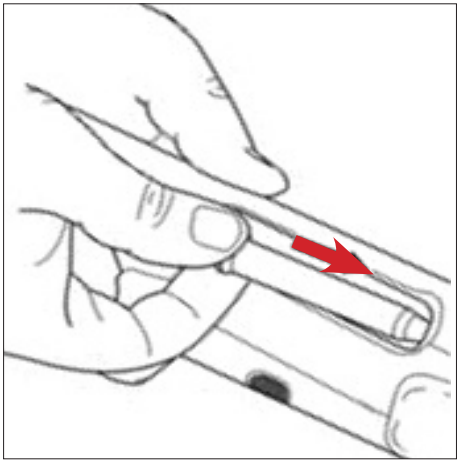

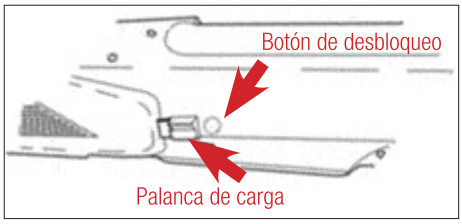

## 5. DISPARAR EL RIFLE

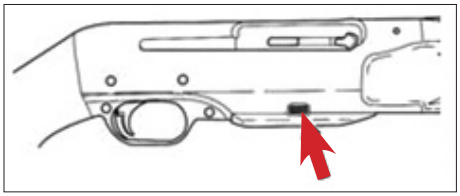

***Consejo sobre seguridad:*** *Compruebe dos veces que la munición que está cargando es la correcta. El cañón del rifle tiene el calibre marcado en el lateral. Disparar munición de un calibre distinto al marcado en el cañón es muy peligroso y puede causar accidentes muy graves.*

- Cuando esté listo para disparar, quite el seguro (empujando el botón de derecha a izquierda) y tire del gatillo con suavidad.

***Consejo sobre seguridad:*** *Si al apretar el gatillo en un arma cargada el rifle no dispara, apunte el rifle a una dirección segura y espere 30 segundos antes de abrir el cerrojo. El cerrojo debe ser abierto con gran precaución.*

***Consejo sobre seguridad:*** *Si se sospecha que se ha realizado un disparo defectuoso y que la bala no ha salido del cañón, proceda a bloquear el arma y comprobarlo. Esta situación se puede producir porque la pólvora esté deteriorada, no quemándose o realizando una combustión parcial. En este caso consultar el apartado 6 de este manual para saber cómo eliminar una obstrucción del ánima. ¡No vuelva a disparar!*

- Para descargar el arma vuelva a poner el seguro y extraiga el cargador. Pulse el botón de desbloqueo del cerrojo móvil ***(Fig. 5.4)*** y abra el cerrojo para expulsar el cartucho que se encuentra en la recámara.

- Descargue los cartuchos del cargador empujándolos de atrás hacia adelante.

## 6. RODAJE DEL CAÑÓN

Durante el proceso de fabricación, se crean imperfecciones microscópicas en el ánima del cañón. Estas imperfecciones, se pulen tras varias series de disparos. Si estas imperfecciones se eliminan correctamente, el cañón se ensuciará menos, se limpiará con más facilidad, será más uniforme y ganará en precisión.

Esta eliminación de imperfecciones se denomina “rodaje del cañón”. Consiste en disparar un tiro o una serie de ellos y luego limpiar el ánima. Dejar enfriar el cañón antes de limpiarla.

Proceso de rodaje recomendado:

- En los primeros 5 disparos limpie el arma en cada disparo.
- En los siguientes 50 disparos limpie el arma cada 10 disparos.
- En los disparos posteriores limpie el arma frecuentemente.

## 7. USO DE MUNICIÓN MILITAR

La munición militar generalmente tiene un espesor mayor que la munición civil. Existen otras diferencias en la toma de estrías de la recamara y la presión con la que se suele cargar la munición. Por lo tanto, BERGARA y el Instituto de fabricantes de Armas Pequeñas y Municiones (SAAMI) recomendamos no utilizar munición militar en armas civiles.

## 8. MONTAJE DE LA MIRA TELESCÓPICA

La carcasa tiene 4 orificios roscados ***(Fig. 8.1)*** para permitir la fijación simple y precisa de un visor. El emplazamiento de estos agujeros es estándar para la mayoría de los soportes de sistemas de puntería.

Al instalar el soporte, se recomienda utilizar un producto de bloqueo de rosca. Esto evitará que la mira se afloje en el retroceso con el paso del tiempo.

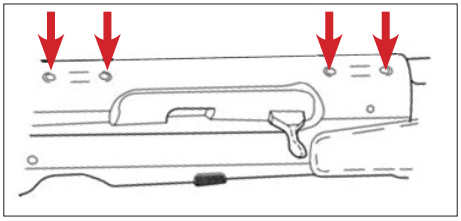

Para instalar la mira, siga las instrucciones facilitadas por el fabricante de miras.

***Consejo sobre seguridad:*** *Dispare siempre con gafas de protección. No instale la mira demasiado cerca del ojo. Debido al retroceso la mira puede golpear la cara del tirador y lesionarle. Como consejo práctico, compruebe que el puño del tirador cabe entre el ojo y la mira telescópica. Si la distancia ocular de las miras es demasiado corta, cámbiela por una con mayor distancia ocular.*

# 9. LIMPIEZA Y MANTENIMIENTO

En general, el B15 es un arma de fácil mantenimiento. En esta sección encontrará toda la información necesaria para mantener el rifle a punto.

Tras realizar un disparo con el rifle, si no se limpia adecuadamente antes de 24 horas la corrosión empieza a aparecer en algunos componentes del arma. En entornos húmedos la aparición de la corrosión es aún más probable que en condiciones normales.

Por lo tanto, se recomienda limpiar las siguientes piezas con regularidad, sobre todo después de un día de caza o en el campo de tiro (consulte siempre las instrucciones facilitadas por el fabricante de los productos químicos utilizados):

## Cañón

La alta calidad del cañón Bergara de su rifle necesita el cuidado adecuado para mantener la precisión. Debería seguir los siguientes consejos:

- Ponga el seguro y abra el cerrojo móvil hasta su enganche. **¡Con el cargador vacío!**
- Para esta limpieza es necesario introducir la varilla por la boca del cañón y hacerlo con precaución, ya que cualquier golpe o daño a ésta podría perjudicar su precisión.
- Si es posible, utilice una varilla de limpieza de calidad para evitar dañar el ánima.
- Utilice productos de limpieza adecuados para ayudar a alargar la vida del cañón.
- Intente evitar que se acumule demasiado cobre en el ánima. Reducirá la precisión de manera importante.
- Se recomienda el uso de un cepillo de alta calidad para limpiar el ánima.
- Es muy recomendable limpiar también la recámara. Utilice un cepillo adecuado.
- Después de limpiar el ánima, aplicar un parche (un cuadrado de tela) empapado con aceite para armas para evitar la oxidación. Pase un parche seco antes de disparar para retirar el aceite y no dañar el ánima. Importante: Restos de aceite dentro del cañón en el momento del disparo puede causar sobrepresión.
- Revise periódicamente que la punta del cañón (crowning) no esté dañada, ya que afecta seriamente a la precisión.

## Carcasa (acción) y cerrojo

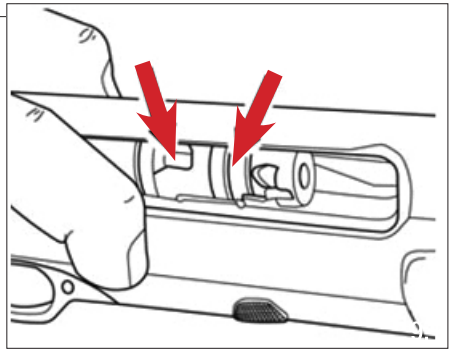

- Con la ayuda de un paño seco, limpie el cerrojo y el interior de la carcasa por la ventana de expulsión y el alojamiento del cargador con el fin de eliminar todos los residuos de pólvora que se puedan encontrar.
- Aceite ligeramente el eje del cerrojo giratorio y el percutor. ***(Fig. 9.1)***
- Proteja el exterior de todas las partes metálicas engrasándolas muy ligeramente con un paño humedecido de aceite antioxidante.

## Culata

- Se puede utilizar una brocha fina para eliminar el polvo del exterior.
- La culata de madera ha sido tratada con aceite en fábrica. Normalmente solo es necesario secarla después de su uso, aunque para conservarla en buen estado es conveniente repasarla ocasionalmente con un buen aceite para culatas.

# 10. MANTENIMIENTO ANUAL O CADA 1000 CARTUCHOS

Al final de la temporada, para garantizar una perfecta conservación de su arma y tener la garantía de un buen funcionamiento, es importante proceder a una limpieza completa de los mecanismos

## Limpieza de la toma de gas y las correderas

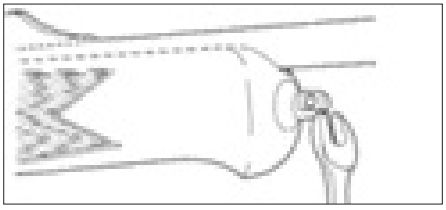

- Ponga el seguro del arma
- El cerrojo móvil debe estar en posición “cerrada”, es decir, en la parte delantera.
- Desmonte la parte delantera de madera desatornillando el soporte de anillas con una llave plana de 8 ó 10. ***(Fig. 10-1)***

- Retire la parte delantera de madera deslizándola hacia adelante. ***(Fig. 10-2)***
- Limpie cuidadosamente con un pincel la mazarota así como su resorte y su varilla guía. ***(Fig. 10-3)***
- Abra el cerrojo por la palanca de armamento y limpie la toma de gas y el interior de la mazarota, así como el resto de la varilla. ***(Fig. 10-4)***
- Aceite muy ligeramente los tirantes laterales, a lo largo del resorte y su varilla.
- Vuelva a cerrar el cerrojo y monte la parte delantera procediendo en sentido inverso a las manipulaciones anteriores.

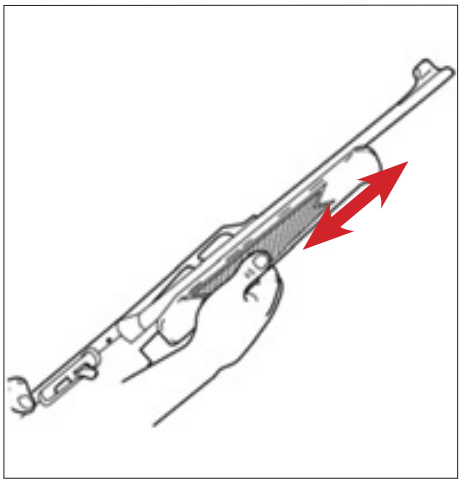

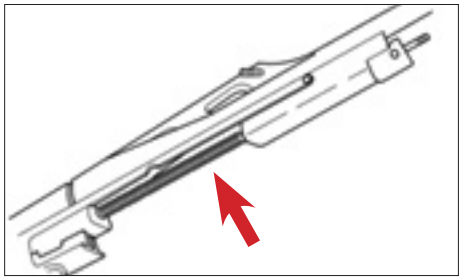

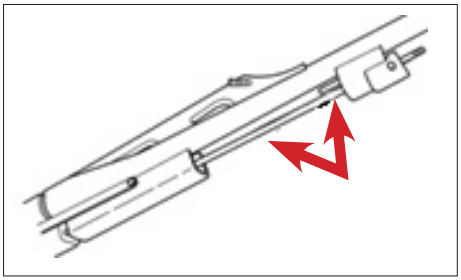

## 11. ALMACENAMIENTO

- Guarde el arma en una caja fuerte, incluyendo algún método para reducir la humedad relativa dentro de la misma.
- De vez en cuando, retire el arma de su lugar de almacenamiento y límpiela.
- Siga las normas legales de almacenamiento de armas.
- Si va a tener el arma durante un tiempo prolongado en el armero guárdelo sin amartillar, con el muelle del percutor en posición de descanso, que no esté comprimido.

## 12. PREGUNTAS MAS FRECUENTES, CAUSAS Y SOLUCIONES

| PROBLEMA | CAUSA | SOLUCIÓN |
|---|---|---|
| El arma está cargada, aprieto el gatillo pero no sale el disparo | Munición defectuosa | Probar con otra munición |
| | El percutor no sale lo suficiente o con poco energía | Devolver a fábrica |
| | Percutor roto | Devolver a fábrica |
| | Seguro puesto | Librar seguro |
| El cartucho no entra en la recámara | Munición de calibre incorrecto! | Asegurar que la munición es del calibre que corresponde |
| | El rifle ya está cargado | Sacar con mucho cuidado la vaina alojada |
| | Algo está obstruyendo la recámara o recámara muy sucia | Limpiar cuidadosamente la recámara |
| | Recámara deformada | Devolver el rifle a fábrica |
| El arma dispara con el seguro puesto | Cuidado! Muy peligroso. Disparador defectuoso | Devolver inmediatamente a fábrica |
| El rifle ha disparado pero no extrae la vaina | El extractor no funciona correctamente | Comprobar que el extractor “muellea” correctamente |
| | | Comprobar que el extractor no está roto |
| | | Si alguna de las dos cosas sucede, devolver el rifle a fábrica |
| | Vaina defectuosa | Probar con otra munición |
| | Recámara defectuosa | Devolver a fábrica |
| No puedo introducir las balas en el cargador | Seguidor mal colocado | Colocar el seguidor correctamente |
| | Balas mal introducidas | Al introducir la bala hay que procurar que el culote toque la parte trasera del cargador. Es decir, hay que empujar la bala hacia abajo y hacia atrás |
| | Calibre incorrecto de la munición | Asegurar que el calibre corresponde con el del cañón |
| El rifle no alimenta las balas del cargador | Balas mal introducidas en cargador | Sacar las balas y alimentar el cargador de nuevo |
| | Defecto en el seguidor | Devolver el rifle a fábrica |
| | Munición no adecuada | Consultar con fábrica |

# 12. PREGUNTAS MAS FRECUENTES, CAUSAS Y SOLUCIONES

| PROBLEMA | CAUSA | SOLUCIÓN |
|---|---|---|
| Las vainas me salen deformadas | Recámara deformada | Devolver el rifle a fábrica |
| Se me está oxidando el arma | Mantenimiento inadecuado del rifle | Consultar con fábrica |
| El rifle disparado, extrae la vaina pero no la expulsa | Suciedad en el expulsor | Limpiar adecuadamente y lubricar la zona |
| | El expulsor no funciona correctamente | Comprobar que el expulsor "muellea" correctamente y que no está bloqueado |
| | | Comprobar que el extractor funciona correctamente |
| | | Si alguna de las dos va mal, devolver el rifle a fábrica. |
| El rifle no me agrupa | Munición inadecuada | Probar con otra munición |
| | Munición recargada | Probar con otra munición |
| | ¿Se te ha caído el arma? | Verificar el correcto estado del arma y de los elementos de visión (Si todo es OK y no agrupa, devolver a fábrica para evaluación de daños y garantía) |
| | Suciedad u óxido en el cañón (sobre todo cerca de la boca del cañón) | Limpiar adecuadamente el cañón según este libro de instrucciones |
| | Suciedad en recámara | Limpiar adecuadamente el cañón según este libro de instrucciones |
| | Elementos de puntería mal atados (base, anillas, visor) | Asegurar que los elementos de puntería están bien atados |
| | Golpe en la boca del cañón (crowning) | Devolver el rifle a fábrica para reparación |
| | Accesorios montados en el cañón (excepto miras abiertas) | Desmontar los accesorios que han sido montados al cañón |
| | Cañón está tocando la culata. Sin flotabilidad. | Devolver el rifle a fábrica para reparación |
| | La culata no está bien atada | Asegurar que los tornillos están bien atados |
| | Disparador muy duro | Devolver rifle a fábrica |

## 13. GARANTÍA

Por favor, dirija sus dudas acerca de la garantía a: **Info@bergararifles.com**

O por correo ordinario a:

**DIKAR S. Coop**
Urarte, 26
20570 Bergara - Gipuzkoa (Spain)

El rifle B15 está garantizado contra cualquier defecto de fabricación durante 5 años. Esta garantía se otorga al comprador original y no es transferible. Esta garantía no cubre el uso y desgaste normal, el acabado del metal o la madera, el abuso o mal uso, los daños materiales, el coste de los inconvenientes o la falta de uso.

Esta garantía le otorga ciertos derechos legales y usted puede tener otros derechos que varían de un estado a otro o de un país a otro. Aparte de los supuestos de anulación de garantía recogidos en los diferentes apartados de este manual, la garantía no tiene validez si:

- Terceras personas han realizado reparaciones no autorizadas en este manual.
- El arma es devuelta en condiciones descuidadas (sucia, con corrosión…).
- Se ha utilizado munición militar, munición recargada o no autorizada por el CIP o SAAMI.
- Daños como consecuencia de no haber respetado las instrucciones dadas en este manual.

El arma viene identificada con su número de serie en el lateral de la carcasa o acción.

***IMPORTANTE: ¡En caso de devolución, asegúrese de que el arma esté descargada!***

Servicio de Asistencia Técnica (SAT):

BERGARA

**DIKAR S. Coop**

Urarte, 26
20570 Bergara - Gipuzkoa (Spain)

Tel.: +34 943 769 893

info@bergararifles.com
www.bergararifles.com
Facebook: Bergara Rifles Europe
Youtube: bergarainternational

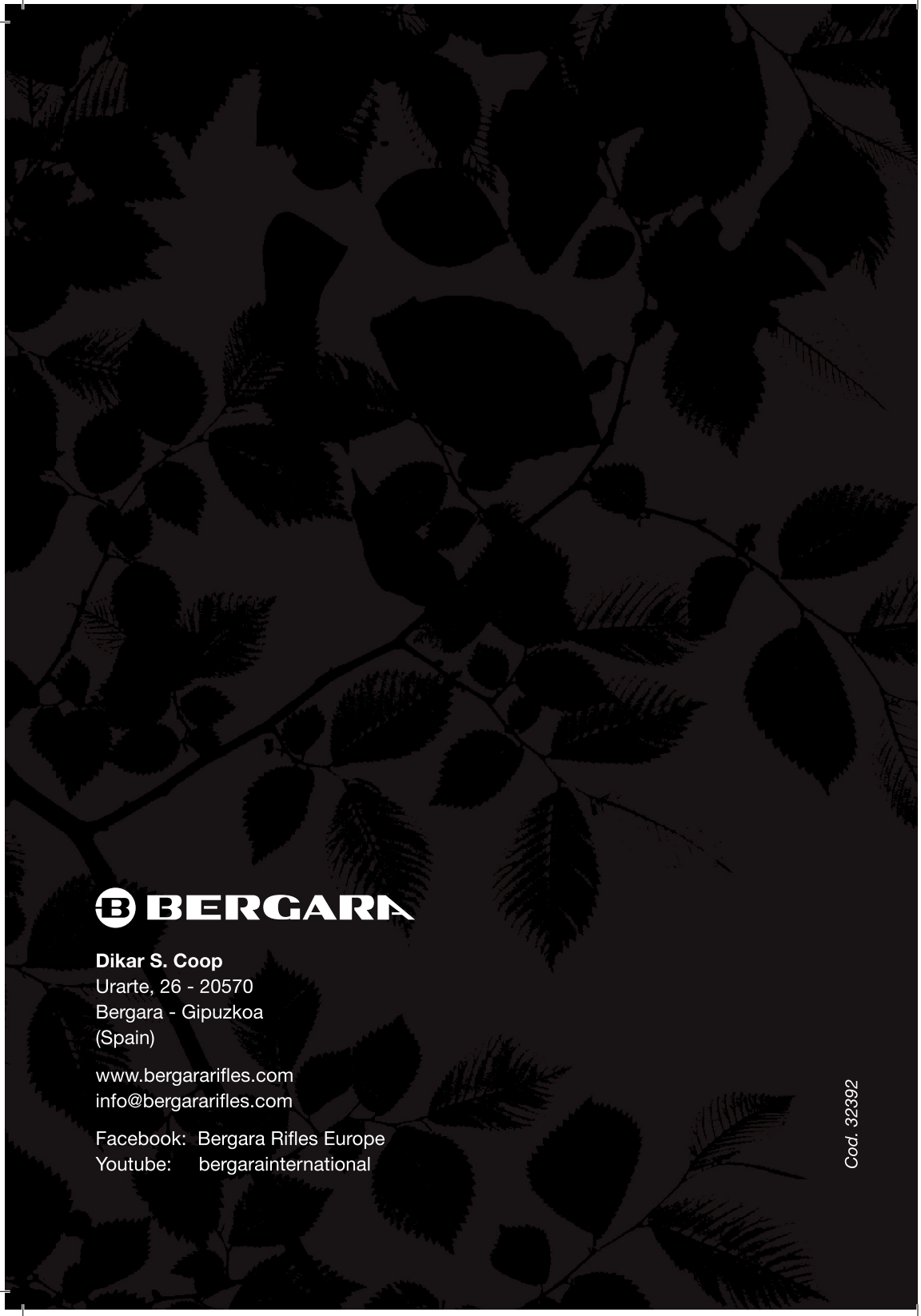

**Dikar S. Coop**
Urarte, 26 - 20570
Bergara - Gipuzkoa
(Spain)

www.bergararifles.com
info@bergararifles.com

Facebook: Bergara Rifles Europe
Youtube: bergarainternational

*Cod. 32392*